BOSCH

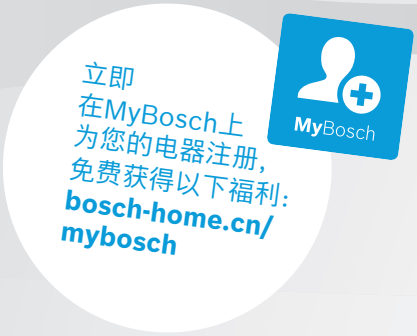

全自动型洗碗机

SJU4EKW66C

[zh] 使用说明书

更多信息，请参考《数字用户指南》。

目录

1 安全性 4
1.1 一般注意事项 4
1.2 使用范围 4
1.3 用户群的限制 4
1.4 安装的安全性 4
1.5 使用安全性 5
1.6 洗碗机的损坏 6
1.7 对儿童有危险! 7

2 避免财物损失 9
2.1 安装的安全性 9
2.2 使用安全性 9

3 环境保护和节约 9
3.1 处理包装材料 9
3.2 节约能源 9
3.3 智能速干 10

4 安装和接通 10
4.1 供货清单 10
4.2 安装和接通洗碗机 10
4.3 排水连接 10
4.4 自来水连接 10
4.5 电源连接 10

5 了解机器 12
5.1 机器 12
5.2 操作面板 13

6 程序 15
6.1 自定义 程序 15

7 增值功能 15

8 配置 15
8.1 上层碗篮 16
8.2 下层碗篮 16
8.3 折叠式置盘架 16
8.4 多功能餐具篮 17
8.5 餐具最大直径 17

9 首次使用前 17
9.1 进行首次启动 17

10 软水系统 17
10.1 水硬度设置概览 17
10.2 设置水软化系统 18
10.3 软化盐 18
10.4 关闭水软化系统 19

11 漂洗剂装置 19
11.1 漂洗剂 19
11.2 设置漂洗剂用量 19
11.3 关闭漂洗剂装置 20

12 洗涤剂 20
12.1 合适的洗涤剂 20
12.2 不合适的洗涤剂 20
12.3 洗涤剂注意事项 21
12.4 填充洗涤剂 21

13 餐具 22
13.1 玻璃杯和餐具的损坏 22
13.2 摆放餐具 22
13.3 取出餐具 23

14 操作基本知识 23
14.1 开机 23
14.2 设置洗涤程序 23
14.3 设置增值功能 23
14.4 设置预约功能 24
14.5 启动洗涤程序 24
14.6 中断洗涤程序 24
14.7 取消洗涤程序 24
14.8 关机 24

15 基本设置 25
15.1 基本设置概览 25

16 Home Connect 晶御智能 25
16.1 Home Connect 晶御智能 快速启动 26
16.2 远程启动 26
16.3 数据保护 26

17 清洁和保养 27
17.1 清洁洗碗机腔体 27
17.2 清洁剂 27
17.3 洗碗机保养提示 27
17.4 三重净滤系统 27
17.5 清洁冲刷臂 28

18 排除故障 30
18.1 清洁排水泵 34

19 运输、储存和废弃处理 34
19.1 拆卸洗碗机 34
19.2 防冻保护 34
19.3 搬运机器 35
19.4 处理旧机器 35

20 客户服务 35
20.1 产品编号（E-Nr.）、制造编号（FD）及货号（Z-Nr.） 35

21 技术数据 36
21.1 给测试机构的说明 37
21.2 有关自由开源软件的信息 37

22 执行标准 37

1 安全性

请注意以下安全注意事项。

1.1 一般注意事项

- 请仔细阅读本说明书。
- 请妥善保管说明书及产品资料以备日后查阅或提供给下一位使用者。
- 出现运输损坏时请勿连接机器。

1.2 使用范围

本机器仅限用于:

- 为清洗家用餐具。
- 仅限私人家庭和居家环境的室内区域。
- 本机器最高可在海拔 4000 m 以下使用。

1.3 用户群的限制

凡年满 8 岁的孩童，身体、感官或智力有缺陷的人士以及缺乏相关经验和知识的人士，应在负责安全使用机器人员的监督或指导下，了解使用机器可能带来的危险后，方能使用本机器。
严禁孩童将本机器当成玩具玩耍。
孩童除非在监督下，否则不得进行清洁及用户维护的工作。
请确保 8 岁以下的孩童远离本机器及其电源线。

1.4 安装的安全性

⚠ 警告 – 有受伤危险!
安装不当可能造成人身伤害。
▸ 安装和接通本机器时，请按照使用说明书和安装说明书中的指示说明进行操作。

⚠ 警告 – 有电击危险!
安装不当可能发生危险。
▸ 仅限按规格铭牌所提供之信息连接并运行本机器。
▸ 务必使用随附的新机器电源线。
▸ 仅限通过按规定安装接地保护的插座将本机器连接到带有交流电的电源。

- ▸ 楼房电路安装的接地系统必须按规定进行安装。
- ▸ 切勿通过定时器或遥控器等外部开关装置为本机器供电。
- ▸ 本机器安装完成后，必须可以随手插入或拔除电源插头，或者若无法随手插入或拔除插头，必须根据过电压类别 III 和安装规定的要求，在进行固定的电路安装时应安装全相的断开装置。
- ▸ 安装本机器时，请确保电源线未受到挤压或损坏。

⚠ 警告 – 有着火危险!

使用延长的电源线和未经许可的转接器会造成危害。

- ▸ 请勿使用延长线或排插。
- ▸ 若电源线过短，并且没有更长的电源线，请联系专业的电气公司来修改家中配电系统。

本机和安装管线之间的接触可能会导致安装管线出现故障，例如燃气管道和电源线。腐蚀的燃气管道中的燃气可能会被点燃。损坏的电源线可能会导致短路。

- ▸ 请确保本机器与安装管线之间至少保持 5 cm 的距离。

⚠ 警告 – 有受伤危险!

开启及关闭机器门时，机器门上的铰链会移动，可能造成人身伤害。

- ▸ 若嵌入式或半嵌式洗碗机并未安装在安装开口内并因此碰到侧边墙壁时，则门铰链的部位必须另外在侧面覆盖木板。

⚠ 警告 – 有倾翻危险!

安装不当可能导致洗碗机倾斜。

- ▸ 如需将嵌入式或半嵌式洗碗机安装于台面下方，请用螺钉将其固定于橱柜两侧，确保平稳放置。

1.5 使用安全性

⚠ 警告 – 有严重损害健康的危险!

未注意洗涤剂和漂洗剂产品包装上所标示的安全注意事项和使用注意事项均可能对健康造成严重的伤害。

- ▸ 请注意洗涤剂和漂洗剂产品包装上的安全注意事项和使用注意事项。

⚠ 警告 – 有爆炸危险!

在洗碗机内里使用有机溶剂可能会引发爆炸。

- ▸ 请勿在洗碗机内使用任何有机溶剂。

铝制品若在洗碗机内与强碱或强酸清洁剂接触可能会引发爆炸。
- ▸ 切勿将针对洗碗机保养用途的强碱或强酸清洁剂（尤其是商业或工业用途）接触到铝制品（吸油烟机的滤油网或铝锅）。

⚠ 警告 – 有受伤危险!
门不应一直放在打开的位置，因为这可能会导致器具翻倒危险。
- ▸ 只有在摆放和取出餐具时才可打开机器门，以免被机器门绊倒而发生意外。
- ▸ 请勿攀坐或站在敞开的机器门上。

刀具和其他尖锐物品可能造成人身伤害。
- ▸ 刀和其他锋利的用具必须装在篮子里，并且尖端朝下或水平放置。

⚠ 警告 – 有烫伤危险!
洗涤程序进行过程中打开机器门时请小心，可能会有热水从机器中溅出。
- ▸ 洗涤程序进行过程中请小心打开机器门。

⚠ 警告 – 有电击危险!
渗入的水分可能引起电击。
- ▸ 本机器仅适于在封闭空间内使用。
- ▸ 切勿将本机器暴露在高温和潮湿的环境中。
- ▸ 请勿使用蒸汽清洁器或高压清洁器清洁本机器。

电源线绝缘层若损坏将造成危险。
- ▸ 请勿将电源线靠近发热的机器部件或热源。
- ▸ 请勿将电源线靠近锋利的尖锐处或边缘。
- ▸ 切勿弯折、挤压或更改电源线。

1.6 洗碗机的损坏

⚠ 警告 – 有电击危险!
机器损坏或电源线损坏时将造成危险。
- ▸ 请勿运行已损坏的机器。
- ▸ 切勿操作表面破裂或断裂的机器。
- ▸ 拔出插头时请握住电源插头本体，请勿直接拉拽电源线。
- ▸ 若本机器或电源线损坏，请立即拔除电源线插头或关闭保险丝盒的保险装置以及关上水龙头。
- ▸ 请联系客户服务。 → *页35*

维修不当可能发生危险。
- 唯有合格的专业人员方可维修机器。
- 仅限使用符合原厂要求的部件来维修机器。
- 如果电源软线损坏，必须用专用的软线或从其制造商或维修部买到的专用组件来更换。

1.7 对儿童有危险!

⚠ 警告 – 有窒息危险!

孩童有可能用包装材料将头部套住或将自己缠住而造成窒息。
- 请让孩童远离包装材料。
- 切勿让孩童用包装材料玩耍。

孩童可能会吸入或吞食小型部件而造成窒息。
- 请让孩童远离小型部件。
- 切勿让孩童玩耍小型部件。

孩童可能将自己关进洗碗机内而造成窒息。
- 洗碗机若配备有童锁，请妥善利用该装置。
- 请勿让孩童将本机器用于嬉戏或进行操作。

⚠ 警告 – 有损害健康的危险!

儿童可能会把自己关进电器内，从而造成生命危险。
- 报废的旧机应依下列方式处理：拔除电源线插头，剪断电源线，将门锁破坏，使机器门无法再关上。

⚠ 警告 – 有压伤危险!

洗碗机若安装于高橱柜中，孩童可能会在机器门和位于下方的橱柜门之间被压伤。
- 打开或关上机器门时应留意不会压到孩童。

⚠ 警告 – 有化学灼伤危险!

洗涤剂和漂洗剂可能会造成口腔、喉咙和眼睛的灼伤。
- 请让孩童远离漂洗剂和洗涤剂产品。
- 洗碗机打开时，请勿让孩童靠近。机内的水非饮用水， 可能还有残留的洗涤剂和漂洗剂。

⚠ 警告 – 有受伤危险!
勿让孩童将手伸到洗涤剂助溶槽内，孩童的手指可能会被缝隙夹住而受伤。
▶ 洗碗机打开时，请勿让孩童靠近。

2 避免财物损失

2.1 安装的安全性

注意!
安装不当可能会导致洗碗机受损。
- 如需将洗碗机安装在其他家用电器的上方或下方，请遵照欲和洗碗机一起组合安装的各个家用电器安装说明书的安装信息进行安装。
- 若相关信息或安装说明书中并未提供相关的注意事项，则必须洽询该家用电器的制造商，以确定洗碗机可以安装在其他家用电器的上方或下方。
- 若制造商无法提供相关信息，则请勿将洗碗机安装在这些家用电器的上方或下方。
- 为了确保所有家用电器都能够安全运行，同时也应注意洗碗机本身的安装说明书。
- 如您欲将洗碗机安装在灶具下方，请拨打全国统一服务热线。提前联系客户服务，了解厨柜尺寸和其他与安装有关的信息。然后订购组合安装附件包 10014648。此安装必须由专业的客户服务人员进行。不当的安装行为可能会带来漏水、漏电、火灾等安全隐患。
- 请勿将洗碗机靠近热源，例如暖气设备、蓄热器、锅炉或其他会产生热能的设备。

水管碰到本机可能会导致水管腐蚀，水管可能会漏水。
- 请确保水管与本机之间至少保持 5 cm 的距离。为饮用水和废水连接提供的管道在这里不受影响。

更改或损坏的输水软管可能会造成财物损失和机器损坏。
- 请勿弯折、挤压、更改或者剪断输水软管。
- 仅限使用随附的输水软管或原装备用软管。
- 切勿将使用过的输水软管重复使用。

水压过低或过高均会影响设备功能。
- 确保供水设备上的水压最小为 0.05 MPa（0.5 bar），最大为 1 MPa（10 bar）。
- 如果水压超过规定的最大值，则必须在进水接口和设备的软管组件之间安装减压阀。

2.2 使用安全性

注意!
溢出的水蒸汽可能会损坏整体橱柜。
- 先让本机器在洗涤程序结束后稍微冷却一下，再打开机器门。

用于洗碗机的软化盐可能因腐蚀而损坏洗碗机内部。
- 加盐时，一定要在启动机器前的时刻进行，这样溢出的盐溶液将立即被冲走，不会造成洗碗机内部的腐蚀。

洗涤剂可能损坏水软化系统。
- 仅限将洗碗机专用的软化盐填充到水软化系统的软化盐槽内。

不合适的洗涤剂可能损坏洗碗机。
- 请勿使用蒸汽清洁机。
- 为了避免造成洗碗机表面刮伤，请勿使用表面粗糙或含有磨砂颗粒的海绵。
- 为了避免发生锈蚀，请勿在不锈钢的洗碗机正面使用海绵布，或在初次使用之前，先彻底洗涤数次。

3 环境保护和节约

3.1 处理包装材料

包装材料皆是环保材质并可再生利用。
- 请分类处理各部件。

3.2 节约能源

若您注意此注意事项，机器的耗电量和耗水量将会更低。

选用节能洗 50° 洗涤程序。
✔ 节能洗 50° 洗涤程序非常节能和环保。
→ *"程序", 页15*

3.3 智能速干

机器门在烘干阶段将自动打开。此烘干功能的能耗将显著降低。
为了获得最佳的烘干效果，请等到程序结束后再取出餐具。若进度条显示熄灭，表示洗涤程序已结束。
若停用自动开门装置，则耗电量会增加，烘干阶段通常会缩短。
可经由 Home Connect 晶御智能 App 设置此功能。

4 安装和接通

将本机器适当连接水电以便顺利运作。请注意所需的标准和安装说明书。

4.1 供货清单

拆开包装后，请检查所有部件是否在运输过程中发生损坏，供货是否完整。
若有任何使用上的问题，请联系购买机器的供应商或者联系本公司的客户服务。

供货范围包括:
- 洗碗机
- 使用说明书
- 安装说明书
- 更多信息文档
- 安装用材料
- 进水管
- 加盐漏斗
- 电源线
- 快速指南

4.2 安装和接通洗碗机

可将嵌入式或半嵌式洗碗机安装在木墙和塑料墙之间的整体橱柜中。若以独立方式安装洗碗机，则必须加以固定避免倾倒，例如以螺钉固定在墙边或以螺钉旋接两侧橱柜安装于相连的橱柜下方。

1. 请注意安全注意事项。 → *页4*
2. 请注意电源连接的注意事项。
3. 检查 产品清单 和洗碗机状况。
4. 有关所需的安装尺寸，请查看安装说明书的说明。
5. 利用高度调整脚架将洗碗机放平。
   确保洗碗机放置平稳。
6. 安装排水连接。 → *页10*
7. 安装自来水连接。 → *页10*
8. 将洗碗机接通电源。

4.3 排水连接

接通洗碗机的排水连接，以便让因洗涤程序而变脏的洗涤水能够顺利排出。

安装排水连接

1. 请从随附的安装说明书中查看所需的步骤。
2. 使用随附的部件，将排水管接至虹吸管的排水接管。
3. 确保排水管无弯折、挤压或打结。
4. 确保盖板未挡住排水管，以免废水无法排出。

4.4 自来水连接

接通洗碗机的自来水连接。

安装自来水连接

注意
- 更换洗碗机时，务必换用新的进水管。

1. 请从随附的安装说明书中查看所需的步骤。
2. 使用随附的部件，接通本机器的自来水连接。
   注意 技术数据。
3. 确保进水管无弯折、挤压或打结。

4.5 电源连接

接通机器电源

注意
- 请注意 安全注意事项 → *页4*。
- 请注意，只有连接电源才能确保防漏水系统正常运作。

1. 将电源线的橡胶连接器插入机器。
2. 将机器电源线的插头插入机器附近的电源插座上。

机器的连接数据位在规格铭牌上。

3. 检查电源插头是否牢固。

5 了解机器

由于产品的持续改进，本说明书中某些内容、插图可能和您实际收到的产品不完全一致，恕不另行通知。产品规格以器具铭牌为准，请谅解。

5.1 机器

您可以在此查看机器的相关部件。

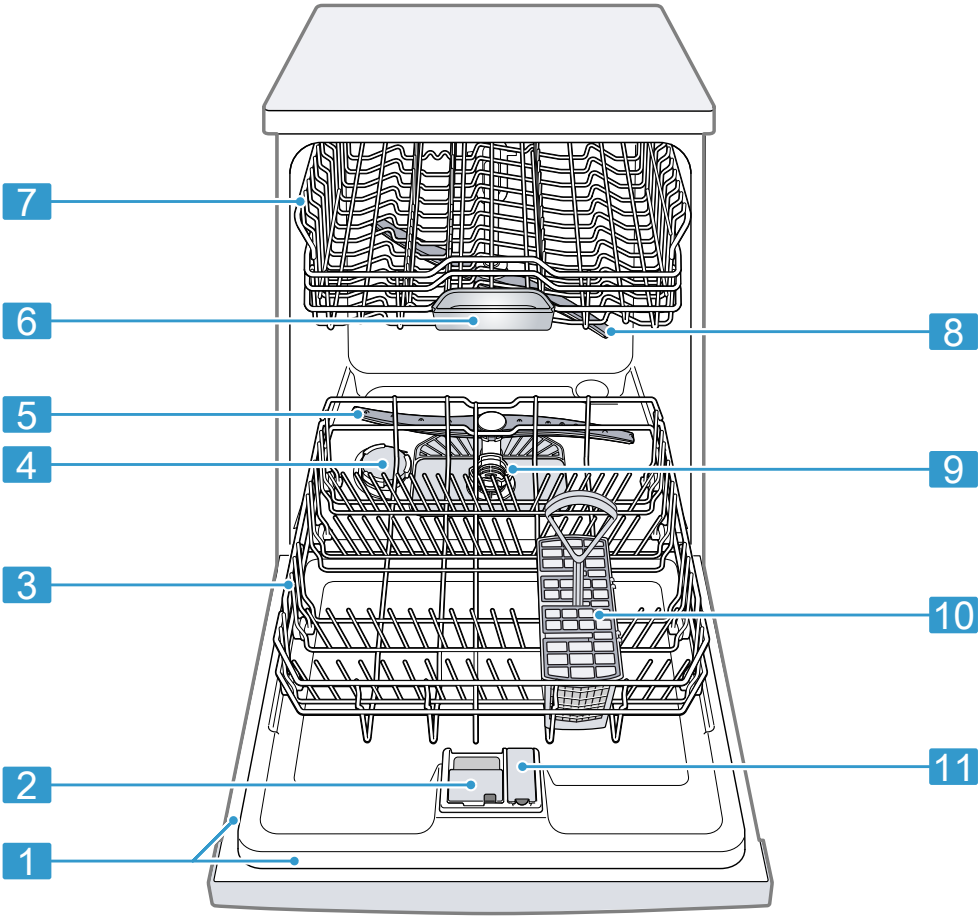

1	规格铭牌	标有 E 编号和 FD 编号 → *页35*的规格铭牌。 请致电 客户服务 → *页35*。

2	洗涤剂槽	将洗涤剂倒入洗涤剂槽内。 → *"洗涤剂", 页20*
3	下层碗篮	下层碗篮 → *页16*
4	软化盐槽	请在软化盐槽填充软化盐。 → *"软水系统", 页17*
5	下冲刷臂	下冲刷臂清洗下层碗篮中的餐具。 餐具清洗若不理想，请清洁冲刷臂。 → *"清洁冲刷臂", 页28*
6	洗涤剂助溶槽/上碗篮拉手	洗涤过程中，洗涤块会从洗涤剂槽自动掉入洗涤剂助溶槽上，并在此有效溶解。
7	上层碗篮	上层碗篮 → *页16*
8	上冲刷臂	上冲刷臂清洗上层碗篮中的餐具。 餐具清洗若不理想，请清洁冲刷臂。 → *"清洁冲刷臂", 页28*
9	三重净滤系统	三重净滤系统 → *页27*
10	多功能餐具篮	多功能餐具篮 → *页17*
11	漂洗剂槽	请在漂洗剂槽填充漂洗剂。

5.2 操作面板

通过操作面板，您可以设置机器的所有功能并查看运行状态的相关信息。
可以通过按键执行各种功能。

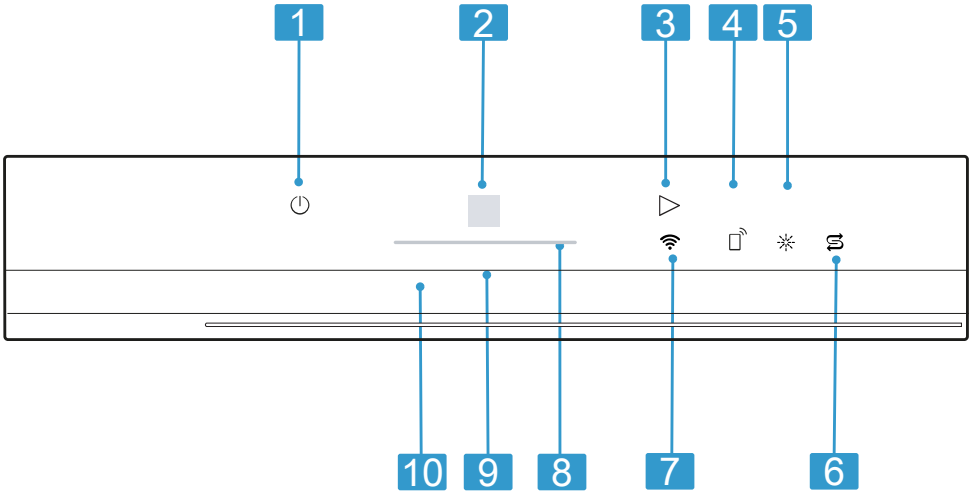

1	开关按键 ⏻ 和重置按键 长按4秒复位	开机 → *页23* 关机 → *页24* 取消洗涤程序 → *页24*
2	洗涤程序键	洗涤程序 → *页15*
3	启动键 ▷	启动洗涤程序 → *页24*
4	远程启动	→ *"远程启动", 页26*
5	漂洗剂不足指示灯	漂洗剂装置 → *"填充漂洗剂", 页19*
6	软化盐不足指示灯	水软化系统 → *"填充软化盐", 页18*
7	WLAN 显示	Home Connect 晶御智能 → *页25*
8	进度条	进度条将显示有关程序运行、剩余时间或基本设置的信息。
9	把手氛围灯	把手氛围灯在出厂时为默认模式。当选择洗涤程序或在程序结束后，把手氛围灯会亮起。 通过 Home Connect 晶御智能 App 或微信小程序更改设置。
10	开门把手	打开机器门

6 程序

可在此查看可设置的洗涤程序概览。依照机器配置的不同，可以在机器的控制面板上查看各种可用的洗涤程序。
不同的洗涤程序运行时间也会不同。运行时间将视水温、餐具量、脏污程度和所选的 增值功能 而定。关闭漂洗剂装置或漂洗剂不足时，则运行时间会发生变化。

能源消耗值是指在正常条件下，水硬度值为 13 - 16 °dH 的数值。因不同的水温或管线压力的影响，所述的数值可能会有所偏差。

程序	用途	程序运行
程序 自定义1	餐具 ▪ 洗涤锅具、平底锅、其他耐用的餐具和刀叉。 脏污程度: ▪ 清除高粘性、烧焦或干硬、含淀粉和蛋白质的残留食物。	强力程序，时间优化的程序: ▪ 预冲洗 ▪ 清洁 ▪ 中间漂洗 ▪ 最终漂洗 ▪ 烘干
程序 自定义2	餐具 ▪ 清洁混合餐具及刀叉。 脏污程度: ▪ 清除部分干掉的常见家庭残留食物。	最节能的程序: ▪ 预冲洗 ▪ 清洁 ▪ 中间漂洗 ▪ 最终漂洗 ▪ 烘干

6.1 自定义 程序

通过洗涤程序键可以在两个洗涤程序之间进行选择。通过 Home Connect 晶御智能 App 可以下载其他程序。
可以在 自定义1 之间和 自定义2 之间进行选择。
默认的洗涤程序和增值功能为 日常洗+智能速干。按下洗涤程序键，可切换洗涤程序为 自定义2。
自定义2 的默认洗涤程序和增值功能为 节能洗+智能速干。

7 增值功能

如需为所选的洗涤程序添加或取消额外的增值功能，可以通过 Home Connect 晶御智能 App 来操作。可用的增值功能取决于机器配置。

8 配置

可在此查看机器的配置及其用途概览。配置将视机器型号而定。

8.1 上层碗篮

请将米饭碗、面碗、马克杯、玻璃杯、醋碟及小型餐具摆放在上层碗篮。

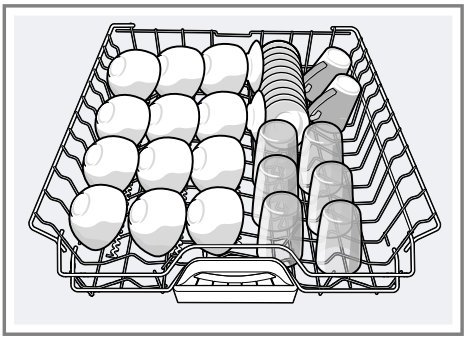

8.2 下层碗篮

请将锅具和餐盘摆放在下层碗篮。

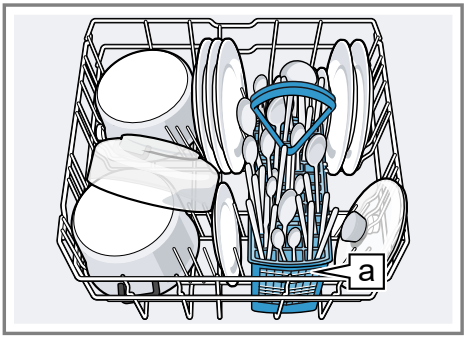

多功能餐具篮[a][1]

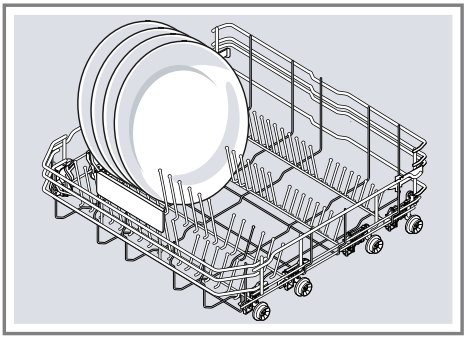

8.3 折叠式置盘架

使用折叠式置盘架可以对餐盘等餐具进行妥善分类。

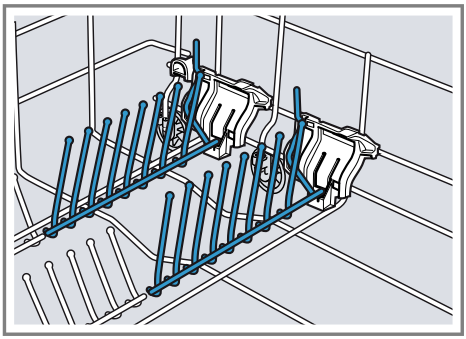

可以折叠折叠式置盘架，以便为锅具、碗盘及玻璃杯创造更佳的摆放空间。[1]

折叠折叠式置盘架[1]

若不需要折叠式置盘架，可以将其折叠收起。

1. 请将调整杆向前按压 ①，即可折叠折叠式置盘架 ②。

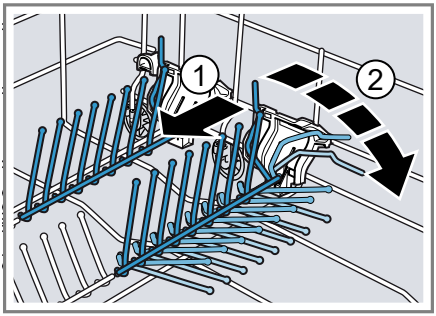

2. 如需再度使用折叠式置盘架，请将其向上折开。

✔ 即可听见折叠式置盘架卡入到位的声音。

[1] 视机器配置而定

8.4 多功能餐具篮

刀叉筷匙务必将尖端朝下放置。

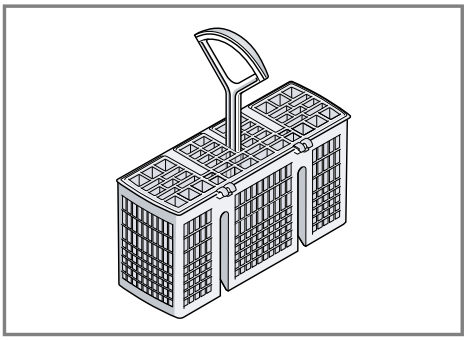

8.5 餐具最大直径

可摆放餐具的最大直径

上层碗篮	下层碗篮	多功能餐具篮
20 cm	26 cm	25 cm

9 首次使用前

9.1 进行首次启动

必须在首次启动中或重置为工厂默认设定后进行设置。

注： 您的洗碗机在出厂前已接受过全面细致的检测，以确保正常运转。因此机器内会留下一些水渍等残留。安装和连接本机器后，我们建议您空机（无餐具、洗涤剂、软化盐和漂洗剂）运行默认洗涤程序。

提示： 将机器连接到移动终端设备。通过 Home Connect 晶御智能 APP 可以轻松进行设置。

要求： 洗碗机已安装并已接通。 → *页 10*

1. 填充软化盐。 → *页18*
2. 填充漂洗剂。 → *页19*
3. 开机。 → *页23*
4. 设置水软化系统。 → *页18*
5. 设置漂洗剂用量。 → *页19*

提示： 可随时重新更改这些设置和其他基本设置 → *页25*。

10 软水系统

含有石灰的硬水会在餐具和机内留下石灰残留物，并可能堵塞洗碗机附件。为了达到最佳的洗涤效果，必须使用水软化系统和软化盐将自来水进行软水处理。为了避免洗碗机受损，水硬度在 7 °dH 以上的自来水必须经过软水处理。

10.1 水硬度设置概览

可在此查看可设置的水硬度值概览。
请向当地水厂咨询水硬度，或使用水硬度试纸检测。

水硬度 °dH	硬度范围	mmol/l	设置值
0 - 6	软	0 - 1.1	

水硬度 °dH	硬度范围	mmol/l	设置值
7 - 8	软	1.2 - 1.4	
9 - 10	中	1.5 - 1.8	
11 - 12	中	1.9 - 2.1	
13 - 16	中	2.2 - 2.9	
17 - 21	硬	3.0 - 3.7	
22 - 30	硬	3.8 - 5.4	
31 - 50	硬	5.5 - 8.9	

10.2 设置水软化系统

按水硬度设置洗碗机。

1. 检测水硬度和适当的设置值。
2. 按下⏻。
3. 如需打开基本设置，应同时按住 ▷ 和洗涤程序键 约 3 秒钟。

✔ 进度条显示出厂设置。

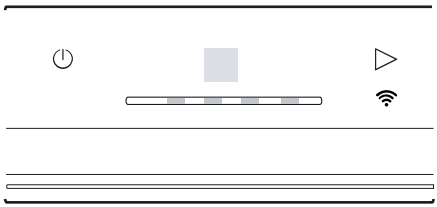

4. 重复按下 ▷，直到选取适当的水硬度。
5. 如需保存设置，请短按 ⏻。

10.3 软化盐

使用软化盐可将自来水进行软水处理。

填充软化盐

若软化盐不足指示灯亮起，请在洗涤程序开始前将软化盐倒入软化盐槽内。软化盐的消耗量取决于水硬度。水硬度越高，软化盐的消耗量就越大。

注意!
洗涤剂可能损坏水软化系统。

- 仅限将洗碗机专用的软化盐填充到水软化系统的软化盐槽内。

用于洗碗机的软化盐可能因腐蚀而损坏洗碗机内部。

- 加盐时，一定要在启动机器前的时刻进行，这样溢出的盐溶液将立即被冲走，不会造成洗碗机内部的腐蚀。

1. 请打开并取下软化盐槽盖。
2. 请将软化盐槽装满水。
3. **注：** 仅限使用洗碗机专用的软化盐。
   请勿使用洗碗盐锭。
   请勿使用食用盐。
   将软化盐倒入软化盐槽。

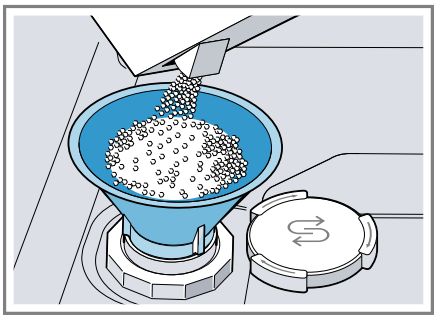

   将软化盐倒满软化盐槽。软化盐槽中的水会因软化盐的加入而溢出。
4. 盖上并拧紧软化盐槽盖。

10.4 关闭水软化系统

使用含盐替代物质的合成洗涤剂时，洗碗盐不足指示灯若受到影响，可将洗碗盐不足指示灯关闭。

注意
为了避免损坏机器，请仅在以下情况关闭水软化系统:

- 水硬度未超过 21 °dH 及使用含盐替代物质的合成洗涤剂。根据制造商的说明，含盐替代物质的合成洗涤剂仅适用于特定的水硬度，通常为 21 °dH，低于该值可以不使用软化盐。
- 水硬度为 0 - 6 °dH。可以不需要填充软化盐。

1. 按下⏻。
2. 如需打开基本设置，应同时按住 ▷ 和洗涤程序键 约 3 秒钟。
✔ 进度条显示出厂设置。

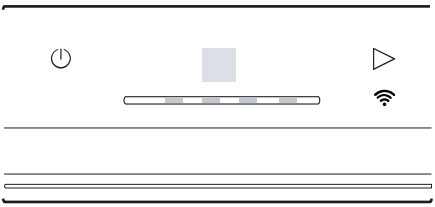

3. 重复按下 ▷，直到进度条显示 。
4. 如需保存设置，请短按 ⏻。
✔ 即可关闭水软化系统并停用软化盐不足指示灯。

11 漂洗剂装置

11.1 漂洗剂

为了获得最佳烘干效果，请使用漂洗剂。
仅限使用家用洗碗机专用的漂洗剂。

填充漂洗剂

若漂洗剂不足指示灯亮起，表示应填充漂洗剂。仅限使用家用洗碗机专用的漂洗剂。

1. 按下 ① 并拉起 ②漂洗剂槽盖的锁扣。

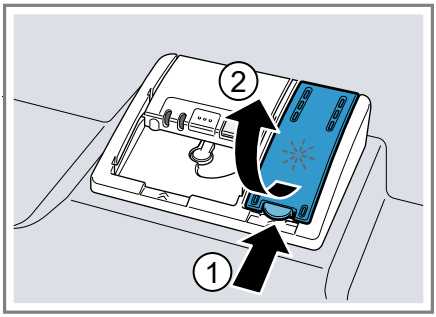

2. 请将漂洗剂填充到最高标记处。

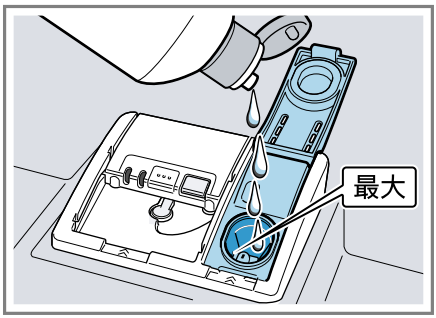

3. 若漂洗剂溢出，请将其从机内中清除。
溢出的漂洗剂可能在洗涤过程中造成过多的泡沫。
4. 关闭漂洗剂槽盖。
✔ 即可听见槽盖卡入到位的声音。

11.2 设置漂洗剂用量

只有在餐具出现水渍（设置过低）或彩虹斑痕（设置过高）时，才需要调整漂洗剂用量。

提示: 请设置较低的级别，以避免餐具出现彩虹斑痕。请设置较高的级别，以避免出现水渍，同时获得更佳的烘干效果。

- 通过 Home Connect 晶御智能 App 进行设置。

11.3 关闭漂洗剂装置

使用含漂洗剂的合成洗涤剂时，漂洗剂不足指示灯若受到影响，可将漂洗剂装置关闭。

提示： 漂洗剂在合成洗涤剂中的功能受限。若使用漂洗剂，通常可以获得更佳的效果。

- 通过 Home Connect 晶御智能 App 关闭漂洗剂装置。

12 洗涤剂

12.1 合适的洗涤剂

仅限使用适合洗碗机洗涤的洗涤剂。单效洗涤剂和合成洗涤剂均适合洗碗机使用。
使用单效洗涤剂，并另外填充 软化盐 → *页18* 和 漂洗剂 → *页19*，可获得最佳的洗涤及烘干效果。
目前最新的强效洗涤剂，大多是使用含酶的低碱配方。酶则可分解淀粉并溶解蛋白质。若要去除茶、蕃茄酱等有色污渍，通常会使用含氧的漂白剂。

注： 请注意每款洗涤剂制造商的注意事项。

提示： 可在本公司的网站或向 客户服务 → *页35* 购买合适的洗涤剂。

洗涤块

洗涤块适用于所有的洗涤工作，无需计量填充。
洗涤块在所选的短时洗涤程序中可能会因为时间较短而无法完全溶解，并有洗涤剂残留。洗涤效果因此可能也会受到影响。

洗碗粉

建议运行短时洗涤程序时可填充洗碗粉。
用量可依照脏污程度调整。

洗涤液

洗涤液的作用速度更快，建议在选择不带预冲洗的短时洗涤程序时使用。
通常情况下，洗涤槽已关闭，但也有可能仍会发生洗涤液外流的情况。若注意以下几点，此情况将会避免，也不会再让您觉得困扰：

- 仅选用无预冲洗的洗涤程序。
- 请勿在程序启动时设置预约功能。

用量可依照脏污程度调整。

单效洗涤剂

洗涤粉或洗涤液等单效洗涤剂是除了洗涤剂之外不含其他成分的产品。
洗碗粉和洗涤液可依照餐具脏污程度单独调整用量。
使用单效洗涤剂，并另外填充 软化盐 → *页18* 和 漂洗剂 → *页19*，可获得最佳的洗涤及烘干效果。

多功能洗涤剂

除了传统的单效洗涤剂外，市场上还供应了一系列具有额外功能的产品。这些产品不仅含有洗涤剂，也含有漂洗剂及盐替代物质（三合一），且视合成方式的不同（四合一、五合一等）而填充玻璃保护或不锈钢光亮剂等成分。
请按制造商的说明使用合成洗涤剂，通常水硬度不得超过 21 °dH。水硬度超过 21 °dH 则必须填充软化盐和漂洗剂。为了获得最佳的洗涤及烘干效果，我们建议水硬度超过 14 °dH 应填充软化盐和漂洗剂。使用合成洗涤剂时，洗涤程序会自动调整，以获得更佳的洗涤及烘干效果。

12.2 不合适的洗涤剂

请勿使用可能导致机器损坏或危害健康的洗涤剂。

洗洁精

洗洁精可能会产生过多的泡沫并损坏机器。

氯化洗涤剂

餐具上的氯化残留物可能会危害健康。

12.3 洗涤剂注意事项

请注意洗涤剂在日常使用时相关的注意事项。

- 使用标有“有机”或“环保”的洗涤剂产品（基于环保的理由）通常所含的有效成份较少，或者完全不含特殊成分。这类产品的清洁效果可能有限。
- 按所使用的单效洗涤剂或合成洗涤剂，调整漂洗剂装置和水软化系统。
- 根据制造商的说明，含盐替代物质的合成洗涤剂仅适用于特定的水硬度，通常为 21 °dH，低于该值可以不使用软化盐。为了获得最佳的洗涤及烘干效果，我们建议水硬度超过 14 °dH 应填充软化盐。
- 请用干燥的双手拿起水溶性外包装，并放入完全干燥的洗涤剂槽内，否则洗涤剂可能会粘在洗涤剂槽上。
- 使用合成洗涤剂时，即使漂洗剂和软化盐不足指示灯亮起，洗涤程序仍会正常运行。
- 漂洗剂在合成洗涤剂中的功能受限。若使用漂洗剂，通常可以获得更佳的烘干效果。
- 请使用带有达到较好烘干效果的洗涤块。

12.4 填充洗涤剂

1. 如需打开洗涤剂槽，请按下锁紧销。
2. 将洗涤剂倒入干燥的洗涤剂槽内。

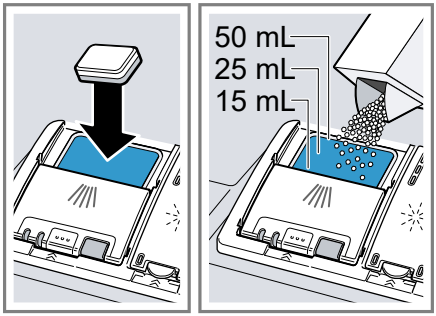

若使用洗涤块，则只需使用一块即可。将洗涤块平放。
使用洗涤粉或洗涤液时，请注意制造商的用量注意事项和洗涤剂槽的用量设置。
一般脏污通常使用 20 至 25 毫升洗涤剂即可。若餐具仅沾有少量的脏污，一般可略微减少所标示的洗涤剂用量。

3. 关闭洗涤剂槽盖。

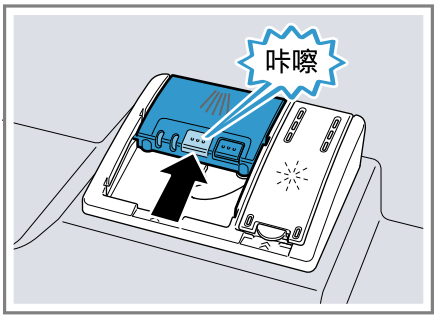

✔ 即可听见槽盖卡入到位的声音。
✔ 在洗涤程序进行期间，洗涤剂槽会依洗涤程序的需要，在最佳时刻自动打开。洗涤粉或洗涤液会散布在机内并在此溶解。洗涤块会掉入洗涤剂助溶槽内并在此逐渐溶解。请勿将物品放入洗涤剂助溶槽内，以免造成洗涤块无法均匀溶解。

提示： 若使用洗涤粉并选择预冲洗程序，则还可以在机器的内门上额外倒一些洗涤粉。

13 餐具

仅限清洗适合洗碗机洗涤的餐具。

注： 上釉料的装饰、铝制及银制品在洗涤过程中可能会变色或褪色。精致的玻璃类餐具在多次清洗后可能变得不透明。

13.1 玻璃杯和餐具的损坏

仅限洗涤制造商标明为适合洗碗机洗涤的玻璃杯及瓷器。请避免玻璃杯和餐具的损坏。

原因	建议
以下餐具不适合放入洗碗机洗涤: ■ 木制刀叉筷匙和餐具 ■ 装饰玻璃杯、工艺品和古董餐具 ■ 不耐热的塑料制品 ■ 铜及锡制餐具 ■ 沾有灰尘、蜡、润滑脂和油墨的肮脏餐具 ■ 小型餐具	仅限洗涤制造商标明为适合洗碗机洗涤的餐具。
洗涤剂的化学成分会造成餐具的损坏。	请使用制造商标明为含有餐具保护的洗涤剂。
碰到强碱或强酸清洁剂（尤其是商业或工业用途）的铝制品并不适合放入洗碗机洗涤。	若使用强碱或强酸清洁剂（尤其是商业或工业用途），请勿在洗碗机中放入任何铝制品
洗涤程序水温过高。	选用水温低的洗涤程序。 程序结束后，请尽快将玻璃制品和刀叉筷匙从洗碗机中取出。

13.2 摆放餐具

请正确摆放餐具，以获得更佳的洗涤效果，同时避免餐具和机器的损坏。

提示

- 与手洗相比，使用本机器既节能又省水。
- 若想进一步了解如何在机器内有效摆放餐具，请前往本公司的网站查看免费的示例。
- 为了使本机器拥有最佳的耗电量和耗水量，机器内所摆放的餐具量应达到指定的数量（餐具和刀叉的标准荷载）。
  → *"技术数据", 页36*
- 为了获得最佳的洗涤及烘干效果，弧面和凹陷的餐具可倾斜放置，以利水分流出。

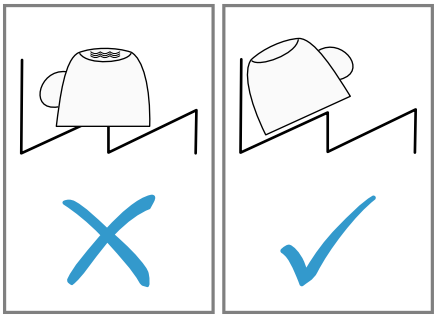

1. 将餐具上大块的残留食物清除。
   为了节省资源，请勿在水龙头下预冲洗餐具。
2. 摆放餐具时请注意以下几点:
   - 特别脏的餐具（例如锅具）应摆放在下层碗篮。此处由于喷水力较强，洗涤效果会更好。
   - 为了避免损坏餐具，请将餐具放置平稳，避免翻倒。
   - 为了避免受伤，请将刀叉筷匙的尖端和锋利处朝下放置。
   - 请将容器的开口朝下，以避免水积聚在容器内。
   - 切勿妨碍冲刷臂的转动。
   - 切勿在洗涤剂助溶槽内放入任何小型餐具，也不要用餐具将其挡住，以免洗涤剂槽盖无法打开。



注意
切勿妨碍冲刷臂的转动。

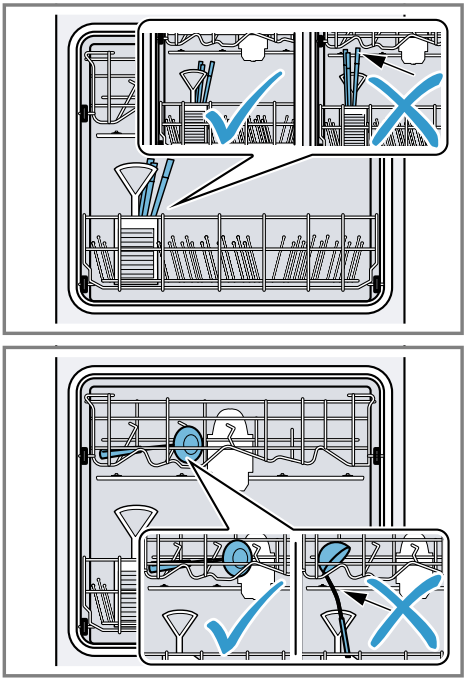

13.3 取出餐具

⚠ 警告
有受伤危险!
受热的餐具可能会烫伤皮肤。受热的餐具容易因碰撞而损坏、破裂并因此造成人身伤害。
- ▸ 程序结束后，先让餐具冷却一段时间，再将其取出。

1. 为了避免水从上层碗篮滴到下层碗篮的餐具上，建议先取出下层碗篮的餐具，再取出上层碗篮的餐具。
2. 检查机内和附件是否变脏，必要时请加以清洁。
   → *"清洁和保养", 页27*

14 操作基本知识

14.1 开机

- ▸ 按压 ⏻。
  默认洗涤程序已设置。
  若 10 分钟内未操作本机器，本机器将自动关闭。

14.2 设置洗涤程序

为了获得最佳的洗涤及烘干效果，请设置适当的洗涤程序。
- ▸ 重复按下洗涤程序键，直到选取适当的洗涤程序。
- ✔ 相应的进度条将亮起。

14.3 设置增值功能

如需为所选的洗涤程序附加额外的功能，可以设置增值功能。

注: 可切换的增值功能将视所选的洗涤程序而定。

- ▸ 通过 Home Connect 晶御智能 App 设置合适的增值功能。

14.4 设置预约功能

通过 Home Connect 晶御智能 App 可延迟洗涤程序启动时间。

▸ 打开 Home Connect 晶御智能 App 并选择机器。

可以在设置中使用预约功能来延迟洗涤程序启动的时间。

14.5 启动洗涤程序

▸ 按压 ▷。

✔ 进度条将显示剩余的程序运行时间。

✔ 若进度条显示熄灭，表示洗涤程序已结束。

注意

- 若在洗涤程序运行期间要放入更多餐具，请勿将洗涤剂助溶槽当作上层碗篮的把手使用。此时可能会接触到已在洗涤剂助溶槽内部分溶解的洗涤块。
- 只有取消洗涤程序才能变更正在运行的洗涤程序。
  → *"取消洗涤程序", 页24*
- 为了节约能源，本机器会在程序结束 1 分钟后自动关机。若在程序结束后立即打开机器门，本机器将在 4 秒钟后关闭。

14.6 中断洗涤程序

注： 若打开机器门后发现洗碗机已加热，请务必先将机器门半开数分钟，然后再关闭。如此可避免机器因过压而将机器门弹开。

1. 按压 ⏻。

✔ 即可保存洗涤程序，同时关闭本机器。

2. 如需继续进行洗涤程序，请按下 ⏻。

14.7 取消洗涤程序

如需提前结束洗涤程序或变更已启动的洗涤程序，必须先取消洗涤程序。

▸ 按住⏻ 约 4 秒钟。

✔ 全部显示亮起。

✔ 一旦进度条熄灭，残留水就会排出。

✔ 即可取消洗涤程序，同时会在约 1 分钟后结束。

14.8 关机

1. 请注意 使用安全性 → *页9* 的注意事项。
2. 按压 ⏻。
3. 为了避免因漏水而造成损坏，请将水龙头完全关闭（搭载 AquaStop 自动侦测漏水装置的洗碗机可免去此步骤）。

提示： 若在洗涤程序进行期间按下 ⏻，则会中断运行中的洗涤程序。开启本机器时，洗涤程序将自动继续进行。

15 基本设置

您可以根据需要调整电器的基本设置。

15.1 基本设置概览

基本设置取决于机器的配置。可在 Home Connect 晶御智能 App 查看其他设置。

基本设置	选择	说明
水硬度	带 8 级别的刻度	设置水硬度。 调到级别 ▭ 即可关闭水软化系统。
出厂设置	同时按住 ▷ 和洗涤程序键 约 15 秒钟 启动请按 ▷	将更改过的设置恢复到工厂默认设定。 必须进行首次启动相关的设置。

设置水软化系统

按水硬度设置洗碗机。

1. 检测水硬度和适当的设置值。
2. 按下⏻。
3. 如需打开基本设置，应同时按住 ▷ 和洗涤程序键 约 3 秒钟。
✔ 进度条显示出厂设置。

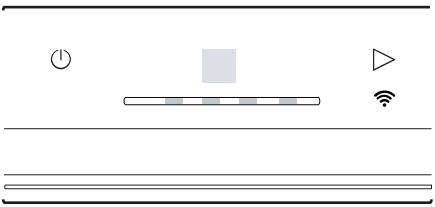

4. 重复按下 ▷，直到选取适当的水硬度。
5. 如需保存设置，请短按 ⏻。

16 Home Connect 晶御智能

本机器具备联网功能。将您的机器连接到移动终端设备，以通过 Home Connect 晶御智能 APP 操作功能。Home Connect 晶御智能 服务只在部分国家／地区提供。Home Connect 晶御智能 的功能是否可用取决于您所在国家／地区是否提供 Home Connect 晶御智能 的服务。相关信息请查看: www.home-connect.cn。
为了可以使用 Home Connect 晶御智能，首先应建立与家庭网络（无线网络[1]）和到 Home Connect 晶御智能 APP 的连接。

Home Connect 晶御智能 App/晶御智能小程序将引导您完成整个登录过程。请按照 Home Connect 晶御智能 App/晶御智能小程序中的指示说明进行设置。

提示

- 请注意随附的 Home Connect 晶御智能 文件。

[1] 无线网络是 Wi-Fi Alliance 的注册品牌。

- 请同时注意 Home Connect 晶御智能 App/晶御智能小程序中的注意事项。

注： 请确保当您通过 Home Connect 晶御智能 App/晶御智能小程序操作本电器时，也应遵照使用说明书的安全注意事项。
→ *"安全性", 页4*

16.1 Home Connect 晶御智能 快速启动

将机器快速轻松地连接到移动终端设备。

设置 Home Connect 晶御智能 App

1. 将 Home Connect 晶御智能 App 安装到移动终端设备上。

2. 启动 Home Connect 晶御智能 App，并建立进入 Home Connect 晶御智能 的访问权限。
   Home Connect 晶御智能 App 将引导您完成整个登录过程。
   您也可以通过微信小程序使用 Home Connect 晶御智能 。

设置 Home Connect 晶御智能

要求
- Home Connect 晶御智能 App 已在移动终端设备上安装。
- 电器的安装地点可以接收到 WLAN 家庭网络 (Wi-Fi)。
- 机器门已关闭。

1. 请扫描以下二维码。

   如果您通过微信小程序使用 Home Connect 晶御智能 ，则请跳过该步骤。
2. 请按照 Home Connect 晶御智能 App 的指示说明进行操作。

16.2 远程启动

使用移动终端设备可以经由 Home Connect 晶御智能 APP 启动本机器。

提示： 通过 Home Connect 晶御智能 APP 可以进行设置。

激活远程启动

要求
- 本机器已连接到 WLAN 家庭网络。
- 本机器已连接到 Home Connect 晶御智能 App。
- 已选择一个程序。

▸ 按住 ▷ 大约 3 秒钟。
若打开机器门，将自动停用本功能。
✔ 远程启动 LED 灯亮起。

提示： 如要停用本功能，请按住 ▷ 约 3 秒钟。

16.3 数据保护

请注意数据保护的注意事项。
机器在第一次连接到与互联网相连的家庭网络时，将传输下列各类数据至 Home Connect 晶御智能 服务器上（首次注册）：
- 唯一机器标识符（包括机器密钥和已安装的 无线网络 通信模块的 MAC 地址）。
- 无线网络 通信模块的安全证书（信息技术的连接保障）。

- 您的家用电器当前的软件和硬件版本。
- 将之前任何的状态恢复至出厂设置。

此首次注册是准备提供给 Home Connect 晶御智能 功能使用，并在您第一次使用 Home Connect 晶御智能 功能时，才会被使用。

注： 请注意，Home Connect 晶御智能 功能只有在连接 Home Connect 晶御智能 APP 时才能使用。您可以在 Home Connect 晶御智能 APP 调出数据保护的相关信息。

17 清洁和保养

为了让机器长时间保持功能顺畅，请仔细进行清洁和保养。

17.1 清洁洗碗机腔体

⚠ 警告
有损害健康的危险!
氯化洗涤剂可能会危害健康。
▸ 请勿使用氯化洗涤剂。

1. 请用湿布清除洗碗机内部的大型异物。
2. 将洗涤剂倒入洗涤剂槽内。
3. 选择强力洗涤程序。
4. 清空机器后启动洗涤程序。 → *页24*

17.2 清洁剂

仅限使用适合清洁洗碗机的清洁剂。
→ *"使用安全性", 页9*

17.3 洗碗机保养提示

请注意有关洗碗机保养的提示，以确保机器正常运行。

措施	优点
定期用湿布和少量洗洁精擦拭机器门密封条、洗碗机正面和控制面板。	保持餐具干净卫生。
长时间未启用时，请将机器门维持半开状态。	避免出现恼人的异味。

17.4 三重净滤系统

三重净滤系统能阻挡洗涤水中的大型异物进入洗涤回路。

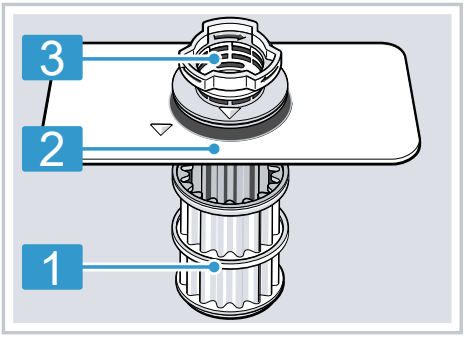

1	微滤网
2	细滤网
3	粗滤网

清洁滤网

洗涤水中的异物可能会堵塞滤网。

1. 每次洗涤完后，检查滤网是否存有残留物。
2. 逆时针转动粗滤网 ① 并将三重净滤系统取出 ②。
   – 确保没有任何异物落入排水泵槽内。

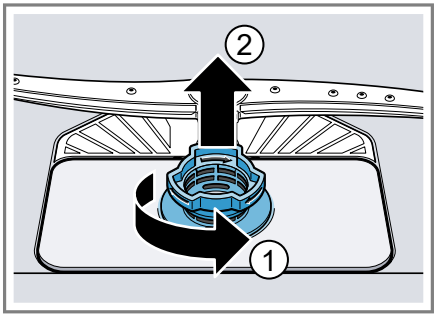

3. 将微滤网向下拉。

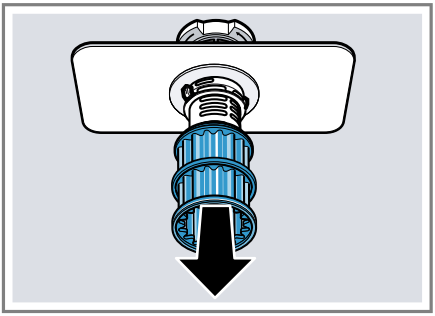

4. 同时按下锁扣 ① 并向上取出粗滤网 ②。

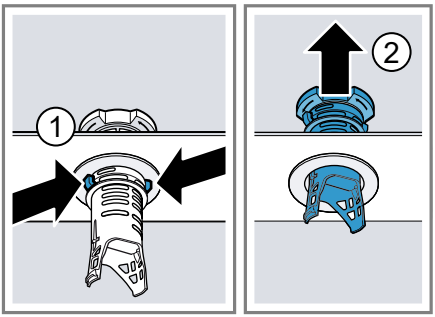

5. 在水龙头下用自来水将滤网元件冲洗干净。

   小心清洁粗滤网和细滤网之间变脏的边缘。

6. 组装三重净滤系统。

   请确保粗滤网上的锁扣应卡入到位。

7. 将三重净滤系统插入本机器，并顺时针转动粗滤网。

   – 请确保箭头标记彼此相对。

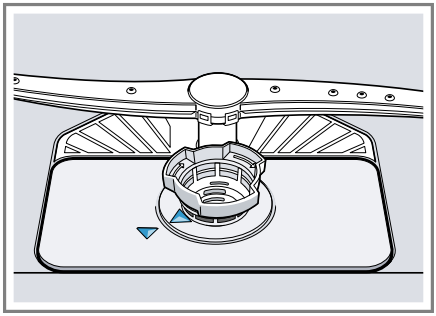

17.5 清洁冲刷臂

洗涤水中的石灰垢与脏污可能堵塞冲刷臂的喷嘴及轴承。请定期清洁冲刷臂。

1. 旋开上冲刷臂 ① 并向下拉出 ②。

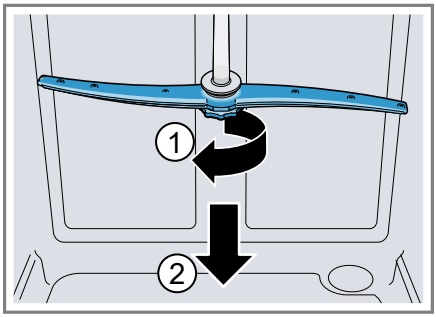

2. 朝上拆卸下冲刷臂。

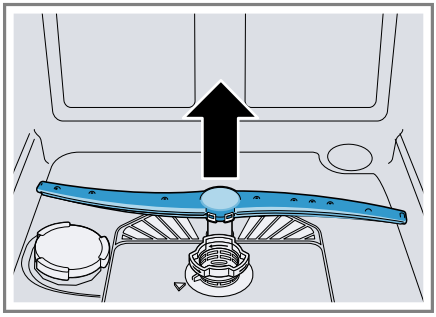

3. 在水龙头下用自来水检查冲刷臂的喷嘴有无堵塞，必要时请取出异物。

4. 插入下冲刷臂。
✔ 即可听见冲刷臂卡入到位的声音。
5. 重新接上或锁紧上冲刷臂。

18 排除故障

设备上发生的小故障，您大多可以自行解决。联系客户服务之前，请先运用处理故障信息尝试自行解决。此举可避免不必要的支出。

提示： 通过扫描目录和我们的网站 www.bosch-home.cn 中的二维码，可以在线查看进一步的信息和故障排除的说明。

⚠ 警告
有电击危险!
维修不当可能发生危险。
- ▸ 唯有合格的专业人员方可维修机器。
- ▸ 仅限使用符合原厂要求的部件来维修机器。
- ▸ 如果电源软线损坏，必须用专用的软线或从其制造商或维修部买到的专用组件来更换。

故障	故障原因和故障排除
 闪烁。	机器已检测到钙化的加热元件。 1. 请对本机器进行除垢。 2. 运行本机器时应使用 水软化系统。[1]
 闪烁。	防漏水系统处于激活状态。 1. 请关上水龙头。 2. 致电 客户服务 → *页35*。
 闪烁。	防漏水系统处于激活状态。 1. 请关上水龙头。 2. 致电 客户服务 → *页35*。
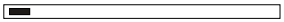 亮起。	进水管弯折。 ▸ 铺设进水管时请勿弯折。
	水龙头未打开。 ▸ 请打开水龙头。
	进水管卡住或水垢堆积。 ▸ 请打开水龙头。 水龙头打开时，供水流量至少应为 10 升／分钟。
	滤网在进水管或 AquaStop 自动侦测漏水装置软管的水管连接处堵塞。 1. 请关机。 2. 请拔出电源插头。 3. 关上水龙头。 4. 旋下水管接口。

[1] 视机器配置而定

故障	故障原因和故障排除
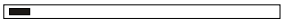 亮起。	5. 将滤网从进水管中取出 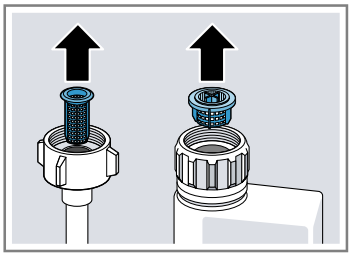 6. 清洁滤网。 7. 将滤网装回进水管。 8. 再旋回水管接口。 9. 检查水管接口是否漏水。 10. 连接电源供应。 11. 请开机。
 闪烁。	机器进水不停。 1. 请关上水龙头。 2. 致电 客户服务 → *页35*。
 亮起。	排水管堵塞或者弯折。 1. 铺设排水管时请勿弯折。 2. 清除残留物。
	虹吸管接口尚未打开。 ▸ 检查虹吸管接口，视需求将其打开。
	排水泵盖松动。 ▸ 将 排水泵 → *页34* 盖锁在正确的位置。
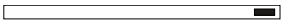 亮起。	电网电压太低。 并非机器故障。 1. 致电电工。 2. 请电工检查电网电压和电路安装的情况。
 亮起。	滤网变脏或堵塞。 ▸ 请清洁滤网。 → *"清洁滤网", 页27*

故障	故障原因和故障排除
所有 LED 灯亮起或闪烁。	电子装置识别出错误。 1. 按住电源开关按键约 4 秒钟。 本机器将进行重置并重新启动。 2. 若再次发生此问题: – 请关机。 – 拔出电源插头或关闭保险丝盒中的保险装置。 – 请等待至少 2 分钟。 – 开启关闭保险丝盒中的保险装置或插上电源插头。 – 请开机。 3. 若再次发生此问题: – 请联系客户服务。 → *"客户服务", 页35*
餐具上还有残留食物。	餐具的摆放过于紧密或碗篮装入太多餐具。 1. 摆放餐具时，应留有足够的空间。 水必须喷洒到所有餐具表面。 2. 餐具尽量不要靠在一起。
	下冲刷臂在冲刷臂旋转时卡住。 ▸ 摆放餐具时，请勿影响到冲刷臂的转动。
	冲刷臂喷嘴口堵塞。 ▸ 清洁 冲刷臂 → *页28*。
	滤网变脏。 ▸ 请清洁滤网。 → *"清洁滤网", 页27*
	滤网安装错误和／或未锁定。 1. 请正确插入滤网。 → *"三重净滤系统", 页27* 2. 请锁定滤网。
	选用的洗涤程序不够强力。 ▸ 请选用较强力的洗涤程序。 → *"程序", 页15*
	餐具事先已过度预冲洗。传感器判定采用比较柔和的程序运行。比较严重的脏污可能无法完全清除。 ▸ 请勿事先预冲洗餐具，只清除餐具上的大块残留食物。
	角落位置上的高细容器未冲洗干净。 ▸ 请勿将高细容器斜放，也勿摆放在角落位置。
	上层碗篮左右两侧高度不一致。 ▸ 请使用两侧调整杆将上层碗篮左右高度调到一致。 → *"上层碗篮", 页16*

故障	故障原因和故障排除
玻璃杯、金属色的玻璃杯以及刀叉出现可清除的斑痕。	漂洗剂用量设置过高。 ▸ 请将漂洗剂装置设置为最低级别。 → *"设置漂洗剂用量", 页19*
	未填充漂洗剂。 ▸ 请填充漂洗剂。 → *"填充漂洗剂", 页19*
	最终漂洗的洗涤程序阶段有洗涤剂残留物。餐具阻挡洗涤剂槽盖，使槽盖无法完全打开。 1. 请将餐具摆放在上层碗篮，以便餐具不会阻挡洗涤剂助溶槽。 → *"摆放餐具", 页22* 餐具阻挡洗涤剂槽盖。 2. 请勿在洗涤剂助溶槽上摆放任何餐具或芳香剂。
	餐具事先已过度预冲洗。传感器判定采用比较柔和的程序运行。比较严重的脏污可能无法完全清除。 ▸ 请勿事先预冲洗餐具，只清除餐具上的大块残留食物。
刀叉出现锈斑。	刀叉抗锈性不足。刀刃往往会有此问题。 ▸ 请使用抗锈性的刀叉。
	与易生锈的器具一起洗涤时，刀叉可能随着生锈。 ▸ 请勿洗涤会生锈的器具。
	洗涤水中的盐含量过高。 1. 请清除任何从机内溢出的软化盐。 2. 旋紧洗涤剂槽锁扣。
洗涤剂槽或洗涤剂助溶槽中有洗涤剂残渣。	餐具阻挡冲刷臂，因此洗涤剂无法被冲走。 ▸ 请确保冲刷臂不被卡住，可以自由转动。
	填充洗涤剂时，洗涤剂槽未干。 ▸ 请将洗涤剂倒入干燥的洗涤剂槽内。
软化盐不足指示灯亮起。	软化盐已用尽。 ▸ 请填充 软化盐 → *页18*。
	传感器无法侦测洗碗盐锭。 ▸ 请勿使用洗碗盐锭。

18.1 清洁排水泵

大块残留食物或异物可能会堵塞排水泵。一旦洗涤水未正常排出，则必须清洁排水泵。

⚠ 警告
有受伤危险!
玻璃碎片等锋利和尖锐的物体可能堵塞排水泵并造成人身伤害。
▸ 小心清除异物。

1. 断开本机器的电源。
2. 取下上层和下层碗篮。
3. 取下三重净滤系统。
4. 将洗涤水吸出，
   视情况使用海绵。
5. 用汤匙撬开排水泵盖并握住盖柄。

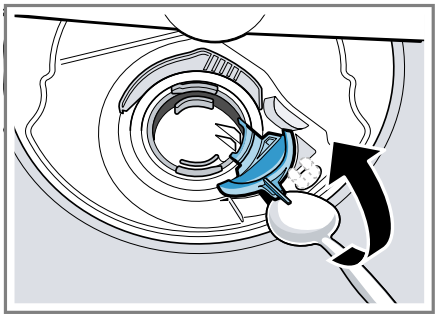

6. 将泵盖的盖柄倾斜向内提起并取下。
✔ 您可以在此时用手够到叶轮。
7. 取出叶轮周围的残留食物和异物。
8. 将排水泵盖放回原位 ① 并向下压 ②。

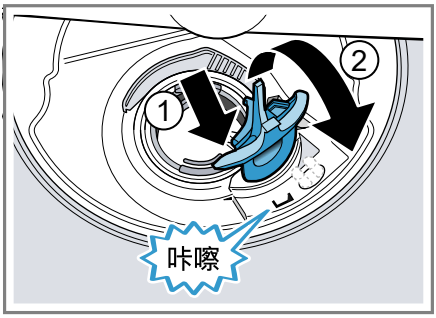

✔ 即可听见排水泵盖卡入到位的声音。
9. 安装三重净滤系统。
10. 装上下层和上层碗篮。

19 运输、储存和废弃处理

19.1 拆卸洗碗机

1. 断开本电器的电源。
2. 关上水龙头。
3. 松开排水连接。
4. 松开自来水连接。
5. 松开并拆下与其他橱柜相连的固定螺钉（若安装）。
6. 拆下踢脚板（若安装）。
7. 小心拉出本机器，然后再拉出水管。

19.2 防冻保护

本机器可能因长时间闲置于较冷的地区（例如度假别墅）而受霜冻造成损坏。若长时间不使用，请将机器内的残留水分完全排空。
▸ 排空本机器的残留水分。

19.3 搬运机器

为了避免机器遭受损坏，请在搬运前排空本机器的残留水分。

注： 仅限将本机器保持直立搬运，可避免残留水分流入机器控制系统内造成机器损坏。

1. 将餐具从洗碗机中取出。
2. 固定所有松散的部件。
3. 打开水龙头。
4. 开机。 → *页23*
5. 启动默认的洗涤程序。
6. 为了排空机器内的残留水分，请在约 4 分钟后取消洗涤程序。
   → *"取消洗涤程序", 页24*
7. 关机。 → *页24*
8. 关上水龙头。
9. 为了将残留的水从机器中排出，拆下进水管，让水排出。

19.4 处理旧机器

旧机器本身含有一些有用的原料，通过环保的方式加以处理可回收再利用。

⚠ 警告
有损害健康的危险!
儿童可能会把自己关进电器内，从而造成生命危险。

- 报废的旧机应依下列方式处理：拔除电源线插头，剪断电源线，将门锁破坏，使机器门无法再关上。

1. 拔出电源线的电源插头。
2. 剪断电源线。
3. 按环保的方式废弃处理机器。

   关于有效的回收处理方法的信息，请询问专业经销商以及市政当局或城市管理部门。



对本设备根据有关电气和电子设备报废的欧洲规定 2012/19/EU（waste electrical and electronic equipment – WEEE）进行标记。
该规定管理在欧洲范围内对报废设备的回收和再生。

20 客户服务

有关您所在国家／地区的保修期和保修条款的详细信息，请向本公司的客户服务、经销商或在本公司网站查询。
联系客户服务时，需要告知您机器的产品编号（E-Nr.）、制造编号（FD）及货号（Z-Nr.）。
有关客户服务的联络信息，请查看随附的客户服务索引或本公司的网站。

20.1 产品编号（E-Nr.）、制造编号（FD）及货号（Z-Nr.）

可在机器的规格铭牌上查看产品编号（E-Nr.）、制造编号（FD）及货号（Z-Nr.）。
请查看位于机器门内侧的规格铭牌。
如要快速查找机器数据和客户服务电话号码，您可以将该数据记录下来。

21 技术数据

重量	最重：36.0 kg
额定电压	220 V，50 Hz
额定功率	2000 W
保险装置	10 - 16 A
水压	■ 最小 0.05 MPa（0.5 bar） ■ 最大 1 MPa（10 bar）
进水量	最低 10 L/min
水温	冷水：25 °C 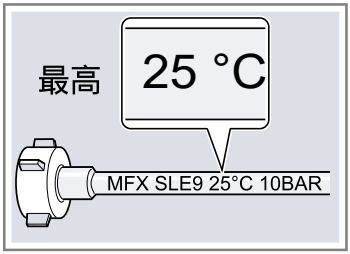
容量（套）	14
水效等级	1
工作周期耗电量 [kW•h]	0.790
工作周期耗水量 [L]	9.7
清洁指数	1.16
干燥指数	1.18
能效指数	47
水效指数	39
噪音[1] [dB (A)]	48
除菌率[2]	99.99%

[1] 测试依据：GB/T 4214.3
[2] 测试依据：QB/T 5133

除菌功能在使用寿命周期内，符合 QB/T 1520 的相关要求。
关于除菌种类以及除菌率，详见企业宣传材料。

21.1 给测试机构的说明

测试具体操作要求详见《快速入门指南》。

21.2 有关自由开源软件的信息

本产品包含由版权所有者授权的自由开源软件组件。
相应的授权信息存储在家用电器上。也可以通过 Home Connect 晶御智能 APP 访问相应的授权信息：“配置文件 -> 法规注意事项 -> 授权信息”。[1]您可以从品牌产品网站下载授权信息。(请在产品网站上搜索您的电器型号和其他文档。) 或者可以通过 ossrequest@bshg.com 或 BSH Hausgeräte GmbH (地址：Carl-Wery-Str. 34, D-81739 München) 索取相关信息。
源代码将根据要求提供。
请将您的请求寄到 ossrequest@bshg.com 或 BSH Hausgeräte GmbH（地址：Carl-Wery-Str. 34, D-81739 München）。
主题：„OSSREQUEST“
处理请求的费用将由您承担。此项服务自购买之日起三年内有效，或至少在我们为相应机器提供支持和更换部件的期间内有效。

22 执行标准

GB 4706.1	家用和类似用途电器的安全 第1部分：通用要求
GB 4706.25	家用和类似用途电器的安全 洗碗机的特殊要求
GB 4343.1	家用电器、电动工具和类似器具的电磁兼容要求 第1部分：发射
GB 17625.1	电磁兼容 限值 谐波电流发射限值（设备每相输入电流≤ 16A）
QB/T 1520	家用和类似用途电动洗碗机
GB 38383	洗碗机能效水效限定值及等级

[1] 视机器配置而定

产品中有害物质的名称及含量

部件名称	有害物质					
	铅(Pb)	汞(Hg)	镉(Cd)	六价铬(Cr(VI))	多溴联苯(PBB)	多溴二苯醚(PBDE)
印制电路组件	X	O	O	O	O	O
显示屏	X	O	O	O	O	O
控制系统组件	X	O	O	O	O	O
电源线及连接线	X	O	O	O	O	O
泵及驱动器	X	O	O	O	O	O
外壳	O	O	O	O	O	O
门体组件	X	O	O	O	O	O
箱体组件	O	O	O	O	O	O
隔音组件	O	O	O	O	O	O
水系统组件	X	O	O	O	O	O
附件（刀叉篮，喷头，夹子，螺钉）	O	O	O	O	O	O

本表格依据 SJ/T 11364 的规定编制。

O：表示该有害物质在该部件所有均质材料中的含量均在 GB/T 26572 规定的限量要求以下。

X：表示该有害物质至少在该部件的某一均质材料中的含量超出 GB/T 26572 规定的限量要求。

注意：上表包含了本公司生产的此类产品的全部部件，本产品的部件以实际配置为准。
如您对此有任何疑问，请拨打本产品所提供的公司客服电话。

产品环保信息提示性说明

请按照产品说明书的要求使用和维护本产品，不当利用或者处置本产品可能会对环境和人类健康造成影响。依照国家《废弃电器电子产品回收处理条例》的有关规定，当您计划将此产品废弃时，请将其交给具有废弃电器电子产品处理资格的处理企业进行处理。产品中有毒有害物质含量信息参照上表。

感谢您购买博世家电!

立即在MyBosch上为您的电器注册，便可直接获得如下福利:

- 专家级电器使用提示与技巧
- 保修延长选项
- 附件和备件折扣
- 易于获得数字手册和所有电器数据
- 便于享受博世家电服务

注册免费而简单 - 同样针对移动电话:
www.bosch-home.cn/mybosch

需要帮助吗？可以从此处获取。

针对博世家电的专家级建议，需要博世家电专家帮助解决问题或维修 。了解博世家电支持您的各种方式。
www.bosch-home.cn/service

博世家电官方微信公众号

总经销商：博西家用电器（中国）有限公司
地址:
中国江苏省南京市鼓楼区清江南路18号3幢
客户服务热线：400 885 5888
客户服务电子邮箱:
careline.china@bshg.com

制造商：博西华家用电器有限公司
地址:
安徽省滁州市滁州经济技术开发区世纪大道1号
www.bosch-home.cn

9001820412 (030606) 650 E1
zh