BOSCH

Register your new device on MyBosch now and get free benefits:
bosch-home.com/welcome

MyBosch

冷藏冷冻组合冰箱

KGN..

zh 目录

安全和警告信息 3
废弃处置信息 5
供货范围 5
安装位置 5
注意室内气温和通风情况 6
接通本电器 6
了解您的电器 7
开机 8
设置温度 8
特殊功能 8
报警功能 9
有效容积 9
冷藏室 10
智能速冷 10
维他保鲜室 10
冷冻室 11
最大冷冻能力 11
冷冻和存储食物 12
冷冻新鲜食物 12
超级冷冻 13
冷冻食物解冻 13
内部器件 13
关断和断开电器 14
除霜 14
清洁电器 14
照明 (LED) 15
节能技巧 15
运行噪音 15
自行排除小故障 16
电器自检 17
售后服务 17

安全和警告信息

在接通电器之前

请仔细阅读操作和安装说明！其中包含重要的安装、使用和维护等说明。
如果您不遵守使用说明书的提示和警告，制造商将不负任何责任。请保管好所有资料，以备日后或下一位所有者使用。

技术安全

火灾危险
制冷回路的配管内流有少量，环保但可燃的制冷剂(R600a)。它不破坏臭氧层，也不增加温室效应。若制冷剂外泄，可能伤害到眼睛或有燃烧的危险。

机器受损时

- 明火或点火源应远离本机器。
- 让房间好好通风几分钟，
- 关机并拔出电源插头，
- 通知售后服务部门。

机器中的的制冷剂量越大，安装机器的空间也应该越大。空间太小而发生制冷剂外漏情况时，可能会产生易燃气体和空气的混合物。
每 8 克制冷剂至少需要 1 立方米的空间。电器的制冷剂用量标注在机器内的铭牌上。
安装本机器时，请确保电源线未受到挤压或损坏。
本机器的电源线受损时，必须由制造商、客户服务或有相关资格的人员进行更换。不当安装和维修可能造成用户相当大的危险。
修理工作仅限由制造商、客户服务人员或具有同类资质的人员执行。
只能使用生产厂家的原装零部件。只有使用这些原装部件，制造商才能保证安全要求。
请勿使用多个插座、伸长引线或适配器。

火灾危险
便携式排插或便携式电源可能会过热并导致火灾。
请勿在本机器后方放置排插或便携式电源。

使用本机器时

- 请勿在机器内使用其它电器（例如加热器、电气制冰器等）。爆炸危险
- 请勿用蒸汽清洁机对本机器进行除霜或清洁。蒸汽可能会接触到电气元件并造成断路。有电击危险
- 除了制造商推荐的方式外，不得使用机械设备或其他方式加速除霜过程 爆炸危险
- 清除霜层或冰层时，请勿采用尖形或锐边的用具。如此可能会损坏制冷剂管。制冷剂可能会喷出再着火且伤到眼睛。
- 请勿存放含有燃气的物品（如喷雾罐等）或易爆物质。爆炸危险
- 请勿将底座、抽屉或机器门当梯级误用。
- 进行除霜或清理时，请拔出电源插头或关掉保险装置。要拉出插头，不要拉住电源电线。

- 高浓度酒精不仅要密封还要直立存放。
- 塑料件和门密封垫不能被油或油脂污染。否则塑料件和门密封垫会透气。
- 绝不可盖住或阻挡本机器通风口和排气口。
- **避免对儿童或者容易发生危险情况人员的风险:**

  容易发生危险情况的人员为儿童、有身体障碍者、有心理障碍者、有感官障碍者以及缺乏必要的知识者使他们无法安全地使用本机器。

  请确定儿童和容易发生危险情况的人员充分了解了可能会发生的危险情况。

  若儿童或容易发生危险情况的人士使用本机器，应有对其负责安全的人员监督或指导其使用。

  仅限 8 岁以上的儿童使用本机。

  儿童对本机器进行清洁或维护时，应受到监督。

  请勿让儿童玩弄机器。
- 冷冻室内不可存放瓶罐或罐头(特别是含碳酸的饮料)。瓶子和罐头可能会爆开!
- 取出冷冻物时，请勿马上含在嘴里。
  冻伤危险!
- 请避免手与冷冻食物、冰、蒸发器管等长时间接触。
  冻伤危险!

家中有儿童

- 包装材料和包装材料的部分不能给孩童玩耍用。
  可折叠的纸箱和塑料薄膜可能会有窒息的危险!
- 本机器不是孩童用玩具!
- 如果电器有锁:
  钥匙应远离儿童保存好!

一般性规定

本机器适于

- 食物的冷藏和冷冻,
- 制冰块。

本机器适于在私人住家中使用。
冷却循环已进行密封检查。
该机器符合有关电器产品的安全规定并抗干扰。
本电器最高可在海拔 2000 米的高度使用。

废弃处置信息

♻ 处置包装材料

包装材料可以保护您的机器，在搬运过程中不受损。所有这些材料对环境无害并能再生处理。请帮助我们：请将包装材料按环保标准去处理。
至于目前所采用的处理方法，请向专业机构询问。

♻ 处理旧电器

旧电器并非无价值之废品！旧机器在经由合乎环保标准处理后，可以回收有价值的原材料。

本电器根据欧盟有关废弃电子和电气设备的法令 2012/19/EU（电子电气设备废弃物 - WEEE) 进行了标记。该法令是在全欧盟范围内关于废气设备回收和再生利用的有效法律依据。

⚠ **警告**

报废的机器应依下列步骤处理：

1. 拔出电源插头。
2. 剪断电源线，并将其连同插头一并丢弃。
3. 请勿取出层板和抽屉：以免儿童爬入机器内！
4. 请勿让儿童玩弄报废的机器。有窒息危险！

机器包含制冷剂和隔热气体。制冷剂和隔热气体必须按规定妥善处理。按规定处理之前，请勿损坏制冷剂回路。

供货范围

拆开包装后，请检查所有部件是否出现搬运时发生的损坏。
发现有问题，请联系购买机器的供应商或者联系本公司的售后服务部门。
供货范围包括下列部分：

- 独立式冰箱
- 内部装置（取决于型号）
- 装有安装时所需材料的袋子
- 操作说明书
- 安装手册
- 售后服务说明
- 产品保修指南
- 耗电量与噪音方面的说明

安装位置

干燥的、通风良好的空间最适合置放本机器。安装地点不应受阳光直晒，也不应靠近热源，例如炉灶、暖气设备等。如无法避免将本机器置放在热源附近，请使用适当的隔热板且于热源保持下列最小间距：

- 与电炉或煤气灶应保持 3 公分的间距。
- 与烧油或烧煤的炉灶保持 30 公分的间距。

安装地点的地面不得发生下陷。必要时，应采取加固地面的措施。如果地面不平，使用支撑物将其调平。

墙壁间距

安放本机时，请确认箱门的开启角度可开到 90 度。

注意室内气温和通风情况

环境温度

本机器适于一定的气候类型，依据气候类型的不同，本机器可在下列室内温度条件下使用。
气候类型标示在机器铭牌上，图 12

气候类型	允许的室内温度
SN	+10 °C 到 32 °C
N	+16 °C 到 32 °C
ST	+16 °C 到 38 °C
T	+16 °C 到 43 °C

提示：
本电器能够在标注的气候类别的温度范围内完全正常运行。如果气候类别为 SN 的电器在更低的房间温度下运行，则该电器在高于 +5 °C 的温度下不会损坏。

通风

图 2
机器背面和侧面的空气会升温，因此应确保热气能够顺利散开，否则会提高制冷机的消耗量，因而也提高耗电量。因此：绝不可将通风口和排气口盖住或阻挡!

接通本电器

安装本电器后至少等待一个小时，才可以启用。在搬运机器过程中，压缩机中的油可能会在冷却系统中移位。
在首次开启电器之前，请清洁电器内部 (参见 “ 清洁电器 ” 章节)。

电气连接

电源插座安装在本电器附近，安装后也须易于接近插座。

警告

有电击危险!
若电源线长度不足 , 切勿使用排插或延长线。请联系客户服务，咨询合适的替代方案。

本电器符合保护级 I 的标准。本机器应通过符合相关规定安装的接地插座连接到 220-240 伏 /50 赫兹的交流电电源。插座应具备 10 到 16 安培的保险装置。
在欧洲以外其他国家使用电器时，应该检查机器所标示的电压和电流类型是否符合当地电网数值。此信息请参见铭牌，图 12。

警告

切勿将电器连接到电子节能插头上。
在使用我们的冰箱时，可以使用正弦逆变器和并网逆变器。直接与国家电网相连接的太阳能发电设备需使用并网逆变器。例如在船上或者在山上度假小屋等无法连接到公共电网等场合使用冰箱时，必须确保使用正弦逆变器。

了解您的电器

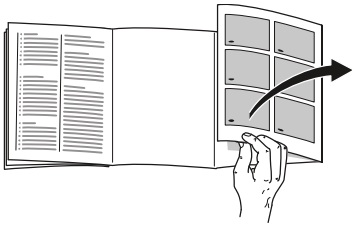

请将最后的图示页展开。这些操作说明涉及到多种型号。
各型号功能可能有所不同。
图解可能不同。
图 1
*(并非适用于所有型号)。

A 冷藏室
B 维他保鲜室
C 冷冻室

1–17 控制面板
18* 黄油和奶酪室
19 小瓶搁架
20 大瓶搁架
21 灯 (LED)
22* 瓶罐搁架
23* 早餐分隔盒
24 带湿度控制器的隔板
25 果蔬室
26 保鲜盒
27 冷冻物容器

控制面板

图 4

1 **冷冻室温度指示灯**
数值显示冷冻室温度的摄氏度。

2 **显示 报警**
若冷冻室温度过高或冷冻室门打开时间过久，此显示将亮起。

3 **显示 速冻**
智能速冻启动时，此按键将亮起。

4 **温度显示 维他保鲜**
显示 维他保鲜室的设定温度。

5 **报警显示**
若冷冻室门打开时间过久，此显示将亮起。

6 **冷藏室温度显示**
数字是以 °C 为单位设定的冷藏室温度。

7 **显示 速冷**
智能速冷启动时，此按键将亮起。

8 **显示 假日模式**
假日模式开启时，此显示将亮起。

9 **按键锁定功能 Lock（锁）**
若本功能已开启，将无法在控制面板上进行设置。

10 **按键 lock/alarm off**
此按键具有以下功能:

- 关掉警示音（参见关于报警功能章节)
- 开关按键锁。

11 **eco（节能）模式显示**
节能模式开启时，此显示将亮起。

12 **冰箱区域选择按键**
如需进行冰箱区域的设置，可重复触按选择按键。

13 **显示 灯**
本机器温度过高时，此显示将亮起。

14 **设定按钮 +/-**
按钮用于设定冷藏室和冷冻室内的温度。

15 **“Super”（智能）按键**
启动智能速冷（冷藏室）或智能速冻（冷冻室）的功能（参见智能速冷或智能速冻章节）。

16 **“mode”(模式) 按钮**
可用来选用特殊功能。参阅 “ 特殊功能 ” 章节。

17 **显示 保鲜模式**
保鲜模式开启时，此显示将亮起。

开机

1. 首先将插头插入机器背面的接口。检查插头是否完全插入。
2. 然后将电线的另一端插入插座。

本机现已开启，并响起一声警示音。
为了将警示音关闭，请您触按按键 lock/ alarm off。
一旦本机达到所设置的温度，显示 报警 将熄灭。
预设的温度将在数小时后达到。达到此温度以前，请勿放入食品。
出厂时，我们建议以下温度:

- 冷冻室：–18 °C
- 维他保鲜室：0 °C 到 2 °C
- 冷藏室：+4 °C

操作注意事项

- 开机后，可能需要等数小时，机器才会达到所设定的温度。
- 全自动化无霜系统使冷冻室不会形成霜层。因此不需要除霜。
- 若箱门在关闭后不能重新立即打开，请稍等片刻，直到所产生的负压得到补偿为止。
- 机体正面和两侧壁有时会稍微发热。如此可防止出现凝结的水珠。

设置温度

图 4

冷藏室

冷藏室温度的设定范围为 +2 °C 到 +8 °C。

1. 重复按下选择按钮 13，直到激活冷藏室显示灯 6 为止。
2. 要重复按下设定按钮 +/–14，一直到机器显示所需温度为止。

容易变质的食物应存放于 +4 °C 以下。

维他保鲜室

温度的设定范围为 –1 °C 到 3 °C。

1. 按住选择键 13，直到显示 维他保鲜 4 激活为止。
2. 触按按键 +/-，直到显示所需的温度为止。

冷冻室

温度的设定范围为 -16 °C 到 -24 °C。

1. 通过 °C 按键选择冷冻室。
2. 触按按键 +/-，直到所需的温度显示为止。

特殊功能

图 4

保鲜模式

通过保鲜模式，食物可以保存较长的时间。
启动:
重复触按 保鲜模式按键，直到显示 保鲜模式 出现。

本机器将自动调节以下的温度:

- 冷藏室：+ 2 °C
- 维他保鲜室：0 °C
- 冷冻室：不变

关闭:
重复触按 保鲜模式按键，直到显示 保鲜模式 熄灭。

节能模式

您可使用节能模式将机器切换到节能运行。

启动:
重复触按 保鲜模式按键，直到显示 “eco mode” 出现。

本机器将自动调节以下的温度:

- 冷藏室：+8 °C
- 维他保鲜室：+3 °C
- 冷冻室：–16 °C

关闭:
重复触按 保鲜模式按键，直到显示 “eco mode” 熄灭。

假日模式

在离家较长时间之前，可以将设备切换为省电假日模式。
冷藏室温度将自动地切换为 +14 °C。
在这段时间内，不要在冷藏室中存放食物。

开启:

重复触按 保鲜模式按键，直到显示 假日模式 出现。

本机器将自动调节以下的温度:

- 冷藏室：+14 °C
- 维他保鲜室：+14 °C
- 冷冻室：不变

提示：
在 维他保鲜显示屏上将显示 “–”。

关闭:
重复触按 保鲜模式按键，直到显示 假日模式 熄灭。

按键锁定功能 Lock（锁）

如需开启和关闭按键锁，请按住按键 lock/alarm off 5 秒钟。
开启功能时，显示 ⊶ 将亮起。

操作面板目前受到保护以防止出现意外操作。

按键锁的例外情况:
用于关闭按键锁，并在警示音响起时可触按按键 lock/alarm off。

报警功能

在下列情况下会发出报警声。

门报警声

若相应的门打开时间过久，门报警声将自动开启，且冷藏室温度显示 6 或冷冻室温度显示 1 将显示 报警。关上相应的门之后，门报警声将再度关闭。

温度报警

间歇提示音响起，冷冻室温度显示 1 将显示 报警。
冷冻室温度过高时，也就是冷冻食品有解冻的危险，温度报警就会响起。
在下列没有解冻危险的情况下，报警声也可能会响起:

- 启用本机器，
- 存放大量新鲜食品，

提示：
部分解冻或已解冻的食物请勿再冷冻。只有通过煮、炒等处理成熟食后，才可以重新冷冻。
但此时不能再利用最长存放时间。
温度显示将持续 5 秒钟显示冷冻室所达到的最高温度。然后恢复显示所设定的温度。

关闭报警

触按按键 lock/alarm off 关闭警示音。

有效容积

容积信息可在电器内部的铭牌上查看。图 12

充分利用最大冷冻能力

为了使冷冻食物达到最大贮存量，请将所有贮藏盒取出。可将食物直接存放在层板上和冷冻室底部。

提示：
请不要让食物和冰箱背面相接触。这样会影响空气流通，
或者食物跟包装有可能会冻住在冰箱背面上。

取出配件
取出冷冻物容器时，请拉出到底，再把前端稍微抬起就可以拿出来。图 9

冷藏室

冷藏室很适合冷藏肉类、香肠、鱼类、奶制品、方便食物和焙烤食物。

存储食物

- 存储新鲜、完好的食物。食物质量和新鲜度将被保留更长时间。
- 存放即食食品和瓶装食品时，注意制造商标明的最佳食用日期和使用期限。
- 为保留食物的香味、色泽和新鲜，应将食物包装好或盖好后再放入电器内。这有助于防止食物串味，避免冷藏室的塑料部件变色。
- 请将食物和饮料放凉后再放入电器内!

提示：
请勿以食物阻挡出风口，妨碍空气循环。直接存放在出风口前的食物可能会因为排出的冷空气而结冻。

注意冷藏室内不同的冷却区

由于冷藏室的空气循环，因而形成不同的冷却区:

- 最冷的区域是在出风口前方和冰温室，如图 1/26 所示。

  提示：
  请将容易变质的食物（例如：鱼类、香肠、肉类等）贮存在最冷的区域。
- 最不冷的区域是在箱门最上方。

  提示：
  请将奶酪、黄油贮存在最不冷的区域。奶酪放置此处可使其风味更佳，黄油则更易涂抹。

智能速冷

采用智能速冷功能时，会持续大约 6 小时把冷藏室冷却到尽量低的温度。之后会自动采用智能速冷以前设定的温度。
在下列情况下可以启动智能速冷功能:

- 存放大量食品以前。
- 使饮料快速变冷。

启动与关闭

图 4

1. 通过 °C 按键选择冷藏室。
2. 触按 Super 按键。
   显示 速冷 亮起。

请勿关闭智能速冷。6 个小时后将自动恢复到智能速冷之前设定的温度。

提示：
速冷开启时，运行噪音可能增加。

维他保鲜室

维他保鲜室的温度保持在接近 0 °C。低温和最佳空气湿度为新鲜食物提供了理想的存放条件。
维他保鲜室中的食物保存时间比一般冷藏区多出三倍，可将食物的新鲜度、营养和美味保持得更久。

果蔬室

图 7

果蔬室是新鲜水果和蔬菜的最佳存储位置。隔板湿度控制器和特殊的密封件可以用来调节果蔬室中的空气湿度。

根据要存储的食物类型和数量，可设置果蔬室的湿度:

- 主要存储水果，且数量多 —— 较低湿度
- 主要存储蔬菜，品种多样或数量少 —— 较高湿度

提示

- 不耐寒水果（例如，菠萝、香蕉、木瓜和柑橘类水果）和不耐寒蔬菜（例如茄子、黄瓜、西葫芦、辣椒、西红柿和土豆）在冰箱以外约为 +8 °C 至 +12 °C 的环境温度下存放。这一温度有助于为上述果蔬保持最佳质量和香味。
- 视食品的类型和数量的不同 , 果蔬室可能会出现冷凝水 使用干布擦去冷凝水，并通过湿度控制器调节果蔬室的湿度。

“ 保鲜 ” 抽屉

图 1/26

“ 保鲜 ” 抽屉的储存环境为鱼、肉、香肠、奶酪和牛奶的储存提供了理想的条件。

存储时间 (0 °C)

取决于食品最初质量	
鲜鱼，海鲜	最多 3 天
家禽，肉（煮 / 炸）	最多 5 天
牛肉 , 猪肉 , 羊肉 , 香肠 (冷鲜肉)	最多 7 天
熏鱼，花椰菜	最多 14 天
沙拉蔬菜，茴香，杏子，李子	最多 21 天
软奶酪，酸奶，夸克，酪乳，菜花	最多 30 天

冷冻室

使用冷冻室

- 存储深冻食物。
- 制作冰块。
- 冷冻食品。

提示 :

确保冷冻室门已经关好。如果打开门，冷冻食物将会解冻。冷冻室将会覆盖上厚厚一层冰。另外，还会因为耗电量高而浪费能量!

最大冷冻能力

12 小时内最大冷冻能力信息参见铭牌。图 12

最大冷冻能力必要条件

- 往冷冻室放置新鲜食物之前，请先开启速冻功能（可查阅 “ 速冻 ” 一章)。
- 取出贮藏盒；可将食物直接存放在层板上和冷冻室底部。
- 量较大的食品放在最上方的存放格中可以最快地冻透。在那里会特别快并保持品质地冷冻起来。

冷冻和存储食物

购买冷冻食品

- 不得损坏包装。
- 请在 “ 到期 ” 日期之前食用。
- 超市冷柜温度应为 -18°C 以下。
- 尽量使用保温袋运送深冻食品，并尽快放入冷冻室中。

放入食物时应注意事项

- 量较大的食物放在最上方的存放格中可以被最快地冻透。在那里会特别快并保持品质地冷冻起来。
- 请将食物均匀地分散在冰箱抽屉或冷冻抽屉中。

  提示：

  准备冷冻的食物不要与已冷冻食物相接触。如果有需要，可以将已冻透食品放入其他冷冻容器中。

存放冷冻食物

冷冻食品盒推入到底，以确保机器内部空气循环顺畅。

冷冻新鲜食物

请仅冷冻新鲜无损的食品。
为保持蔬菜的最佳营养价值、外观和口味，冷冻前应先将蔬菜焯水。茄子、胡椒、西葫芦和芦笋无需焯水。
可在书店中找到关于冷冻和焯水的书籍。

提示：
请将待冷冻的食物和已冷冻的食物分开存放。

- 下列食物适合进行冷冻:
  糕点、鱼和海鲜、肉类、野味、家禽、蔬菜、水果、香料、无壳蛋、奶制品 (例如奶酪、黄油和凝乳)、熟食和剩饭剩菜 (例如汤、炖肉、熟鱼熟肉)、土豆制品、蛋奶酥和甜品。
- 下列食物不适合进行冷冻:
  通常生吃的蔬菜类 (例如生菜或萝卜类)、有壳蛋、葡萄、整只苹果、梨和桃子、全熟水煮蛋、酸乳酪、酸奶、酸奶油、鲜奶油和蛋黄酱。

包装冷冻食品

为了防止食物失去味道或变干，可将食物放入密封容器中。

1. 将食品放入包装。
2. 抽净空气。
3. 密封包裹材料。
4. 在包装上标明冷冻物品和冷冻日期。

适用的包装材料:

保鲜膜、塑料薄膜、聚乙烯管型薄膜、铝箔和冷冻容器。
这些产品都可以从专卖店获得。

不适用的包装材料:

包装纸、防油纸、玻璃纸、垃圾袋和使用过的购物袋。

适用于密封包装食品的物品:

橡皮筋、塑料夹、细绳、耐寒胶带等。
聚乙烯袋子和管型薄膜可使用薄膜封口机密封。

冷冻食物存储期限

存储期限取决于食物类型。

将温度设置为 -18 °C:

- 鱼、香肠、熟食和糕点:

  最多 6 个月
- 奶酪、家禽和肉:

  最多 8 个月
- 蔬菜和水果:

  最多 12 个月

超级冷冻

食物应尽快冻透，才能保持食物的维生素、营养价值、美观和美味。
放入新鲜食品时，应在几小时以前起动超级冷冻功能，以避免发生温度上升。
在一般情况下，4~6 小时以前起动即可。
起动后，机器会一直不停地运转，冷冻室内温度会降到很低的温度。
如果要利用最大冷冻量，则需要在放入新鲜食物 24 小时之前起动 “ 超级冷冻 ” 功能。
较小量食物 (2 公斤以下) 可以不需 “ 超级冷冻 ” 功能进行冷冻。

提示：
起动超级冷冻功能时，机器可能会发出较大的运行噪声。

启动与关闭

图 4

1. 通过 °C 按键选择冷冻室。
2. 触按 Super 按键。
   显示 速冻 亮起。

请勿关闭智能速冻。2 天半后将自动恢复到智能速冻之前设定的温度。

冷冻食物解冻

根据类型和应用，从下列方式中选择一个:

- 在室温下
- 在冷藏室内
- 放在电烤箱中，用 / 不用风扇吹动热风
- 在微波炉内

⚠ **注意！**

解冻后的食物不能再冷冻。仅即食食品（煮熟或炒熟）可再冷冻。
不要再将冷冻食品保存到最长存储时间。

内部器件

层架和盒子

机器的层架和机器门内搁架可以随需要调动：层架向前拉，再向下一动就可以从侧面摆出。稍微抬起搁架，再取出。

特别配备

(只有部分机型)

黄油和奶酪保鲜室

轻按黄油保鲜室盖的中间部位，黄油保鲜室将自动打开。
抬起保鲜室底部，并将其取出清洁。

早餐分隔盒

图 5

早餐分隔盒可以单独取出并将食物装入其中。
您可以取出早餐分隔盒，装入和取出食物。抬起并取出早餐分隔盒。您可以移动贮藏盒的支架。

瓶搁架

图 6

瓶搁架上可以安全地摆放瓶装饮料。

制冰盒

图 11

1. 在冰格中注入 ¾ 的饮用水，并放进冷冻室中。
2. 如果冰格粘在冷冻室上，只能用钝的工具将其松开 (羹匙柄)。
3. 如要松动冰块，可将冰格稍微扭转，或让它在水流下放一会儿。

冷冻日历

图 10

为防止冷冻食物的质量受影响，请勿 超过最长容许的贮存时间。该符号的数字表示冷冻食品 所允许的贮存月数。购买一般商店贩卖的冷冻 食品时，应注意标示的生产日期或保质期。

蓄冷器

停电或者机器发生故障时，蓄冷器可使存放的冷冻食品的温度延缓提升，冷冻食品就不会太快解冻。请将蓄冷器放入最上方冷藏室，直接放在食品上面。
蓄冷器也可暂时拿出来，用来蓄冷其他食品，例如蓄冷袋中的食品。

关断和断开电器

关机

按住按键 “+” 10 秒钟。
制冷机关闭。

停用本机

若您长时间未使用本机:

1. 请拔除电源插头或关闭保险装置。
2. 清洁本机。
3. 让箱门敞开。

提示：
为了防止机器的损坏，箱门打开的方式必须是由其自行保持开启的状态。请勿将物品夹在箱门上，使其保持开启状态。

除霜

冷藏室

本机器在工作状态下，冷藏室后壁上会形成冷凝水或霜层。由于冷藏室后壁会自动除霜，无需清除霜层或冷凝水。

冷冻室

全自动无霜系统确保了冷冻室无结冰。不再需要除霜。

清洁电器

⚠ **注意！**

- 请勿使用磨蚀性、氯化物或酸性清洗剂或溶剂。
- 请勿使用擦洗剂或磨蚀性海绵。
  金属表面会生锈。
- 切勿在洗碗机中清洗搁架或容器。
  部件可能会变形!

请勿让洗涤水流入以下的区域:

- 操作面板
- 照明
- 通风口
- 隔板的开口

请依下列步骤进行:

1. 拔出电源插头或关闭保险装置。
2. 取出冷冻食品并存放在阴凉的地方。如果机器附带蓄冷器，则应把此蓄冷器放在食品上。
3. 请勿让洗涤水流入操作面板、照明、通风口或隔板的开口!
   用软布、温水和少量 pH 中性洗碗精清洁本机器，
4. 箱门密封条只要用清水擦拭，清理完后应彻底擦干。
5. 清洁完后，请重新接通本机电源。
6. 放回冷冻食物。

附件

如需清洁，可将机器内所有活动部件取出。

提示：
冷藏室和 维他保鲜室之间的隔板为固定安装。为了防止机器的损坏，仅限由客户服务或经授权的专业人员取出隔板。

拿出门内搁架

图 3

稍微抬起门内搁架，再拿出。

拿出玻璃层架

将玻璃层架向前拉出。

卸下容器

图 8

一路拉出容器并提起以将其分离。
插入容器时，将容器放在伸缩导轨上并推入电器中。按下容器将其固定。

拿出冷冻抽屉

图 9

取出冷冻抽屉时，请拉出到底，再把前端稍微抬起就可以拿出来。

照明 (LED)

本机器装有无需维修的 LED 照明。
对照明的修理工作只能由售后服务部门或者授权的专业人员执行。

节能技巧

- 干燥的、通风良好的空间最适合置放本机器。安装地点不应受阳光直射，也不应靠近热源，例如炉灶，暖气设备等。

  如无法避免将本机器置放在热源附近，请使用适当的隔热板
- 请将食物和饮料放凉后再放入电器内!
- 在冷藏室内解冻冷冻食品，使用冷冻食品的低温来冷却冷藏食品。
- 尽量缩短打开电器的时间。
- 为了实现最低能耗：两侧离墙距离以小为宜。
- 管件布置已不会影响设备的能耗评级。

运行噪音

提示：
速冻开启时，运行噪音可能增加。

常见噪音

嗡嗡声

电机在运转中（例如制冷机、风扇）。在环境温度较高的情况下，可能会有运行噪音增加的现象。

冒泡声、嗡嗡声或汩汩声

表示制冷剂在管道中流动。

咔哒声

表示电机、开关或电磁阀在启动或停止。

噼啪声

自动除霜已启动。

避免噪音

冰箱没放平

请用水平仪将冰箱调平。如有必要，在下方放置垫片。

电器未独立放置

请将电器与相邻设备或电器分开。

容器或存储区摇晃或卡住

请检查可拆卸部件，必要时重新插入。

瓶子或容器相互碰撞

请将瓶子或容器略微分开放置。

自行排除小故障

在致电客户服务部门之前:
请您检查，是否能够按照下列说明自行解除故障。
即使电器仍在保修期内，客户服务部门也可能会向您收取咨询费!

故障	可能的原因	如何解除故障
温度与设定值相差很大。		在某些情况下，将电器关闭 5 分钟就行了。 如果温度太高，等待几个小时，然后再查看温度是否接近设定值。 如果温度太低，次日再查看温度。
照明灯不工作。	LED 灯有故障	参见 “ 灯 (LED)” 章节。
	打开电器门时间太久。灯在大约 10 分钟后关闭。	先关上门再打开电器，灯重新亮起。
显示屏未亮起。	停电时， 保险装置已触发，电源插头未插好。	连接电源插头。检查是否有电，并复查保险装置。
冷藏室或 维他保鲜室的温度过低。		调高冷藏室的温度。
		调高 维他保鲜室的温度。
冷冻室内温度过高。	因常常打开机器门。	除非有必要，请勿打开机器门。
	通风孔和排气孔被盖住。	将阻挡物移除。
	冷冻大量新鲜食物。	不要超过最大冷冻量。
机器未制冷，温度显示和照明灯亮起。	机器处于展示模式。	按住 °C 按键和设定按键 + 持续 5 秒钟，直到确认音响起。释放按键时，会响起另一声确认音。 过一段时间后，请确认机器是否在制冷中。
本机的侧壁会发热。	在侧壁有制冷过程中会发热的管线经过。	此为机器正常的运作方式，并非故障。碰到机器的家具并不会因此热度而受到损坏。
冷冻室门已敞开很长一段时间；不再到达该有的温度。	无霜系统的蒸发器（制冷机）大量结霜，不再自动除霜。	为了让蒸发器除霜，应将冷冻食物连同隔室一同取出，并放在隔温条件良好的阴凉地方。 关闭机器，将其移离墙壁。让箱门保持敞开。 约 20 分钟后，冷凝水开始流到机器背面的蒸发盘上。 为避免冷凝水溢出蒸发盘，请使用海绵吸取冷凝水。 若蒸发盘内不再流入冷凝水，代表蒸发器已完成除霜。清洁冰箱内部。重新启动机器。

电器自检

您的电器具有自检程序，为您指示故障源，这些问题只能由客户服务部门修理。

启动冰箱自检

1. 将冰箱关机并等待 5 分钟。
2. 将机器连上电源，并在 10 秒钟内按住 °C 按键和设定按键 “–” 3 到 5 秒钟，直到信号音响起为止。

   自检程序启动。

在自检结束时如果响起两声信号音，说明冰箱是正常的。
响起 5 声信号音时，则说明冰箱有故障。请通知客户服务。

结束电器自检

程序结束时，电器切换至正常运行状态。

售后服务

请查电话簿或售后服务站目录，就可查到离您住处最近的服务站。联系时，请告知售后服务部门工作人员本机器的品种代号 (E -Nr.) 和制造系列号 (FD-Nr.)。
这些号码表示在机器的铭牌上。图 12
为了防止不必要的话务，请向客户服务部门提供产品号和生产号。这将能节约您的额外费用。

维修要求和故障咨询。

所有国家的联系信息均可在随设备提供的客户服务列表中查找。

CN	400 885 5888	电话费率取决于所用网络。

1 - 17

A

B

C

21

22

23

24

25

26

27

18

19

20

1

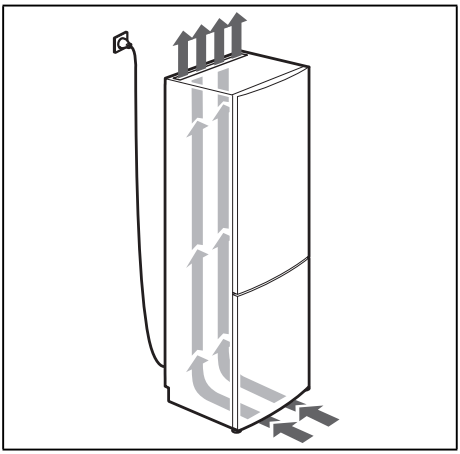

2

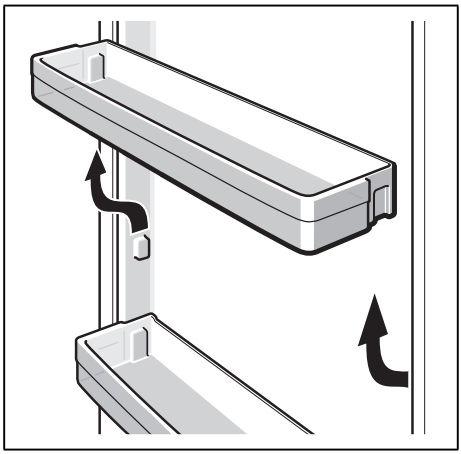

3

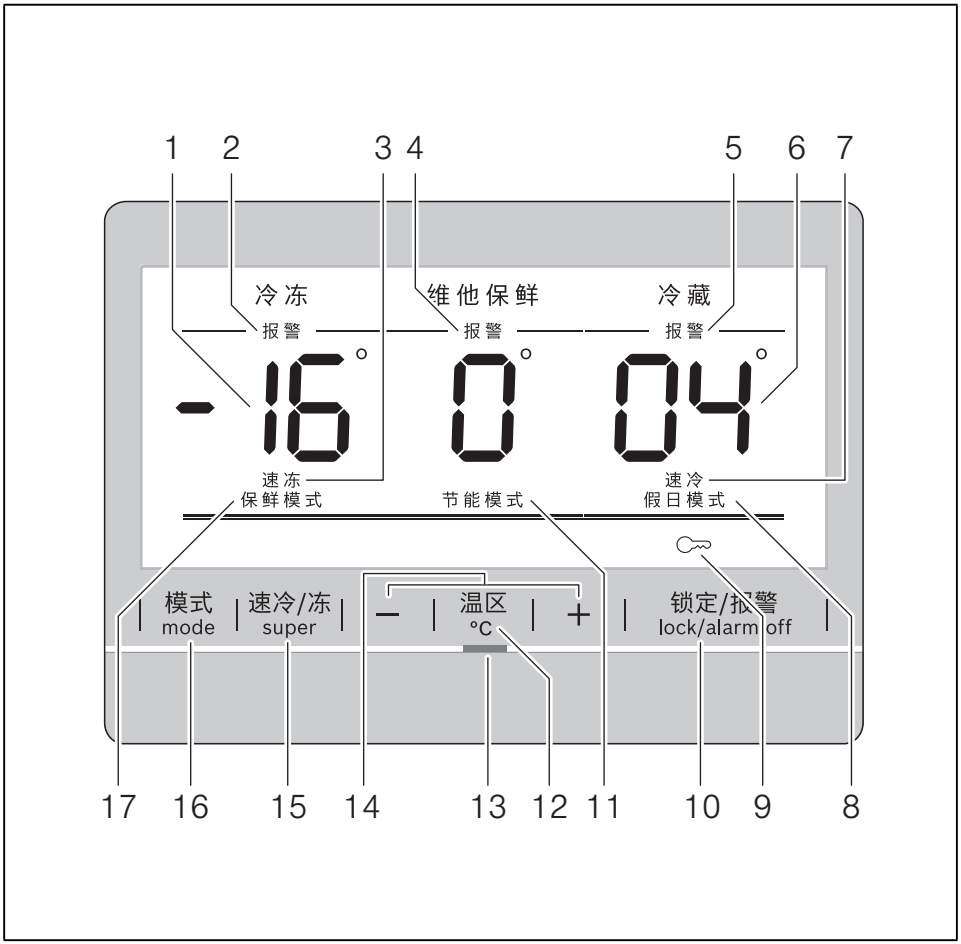
1
2
3
4
5
6
7
冷冻
维他保鲜
冷藏
报警
报警
报警
-16°
0°
04°
速冻
保鲜模式
节能模式
速冷
假日模式
模式
mode
速冷/冻
super
–
温区
°C
+
锁定/报警
lock/alarm off
17
16
15
14
13
12
11
10
9
8

4

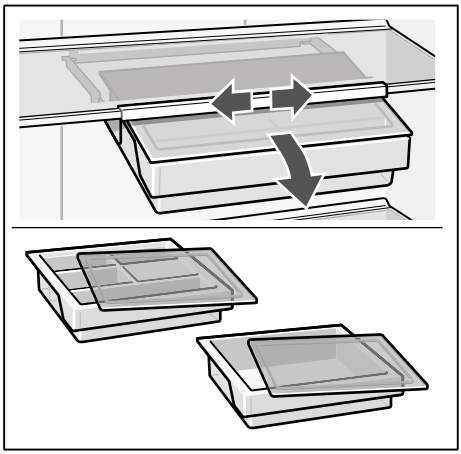

5

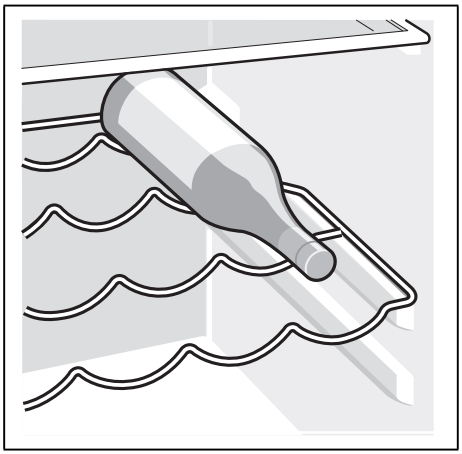

6

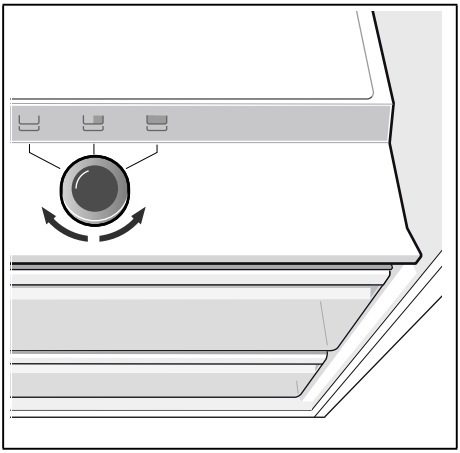

7

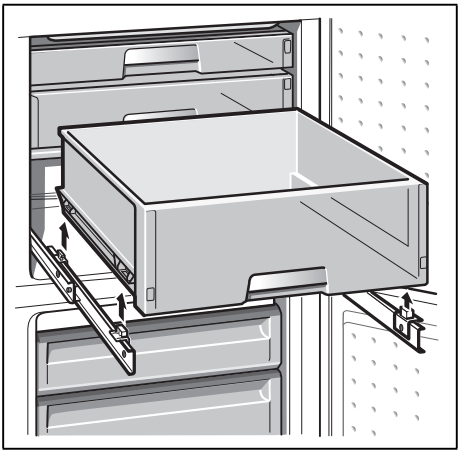

8

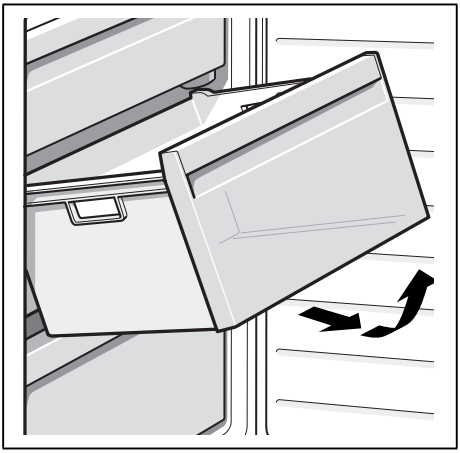

9

10

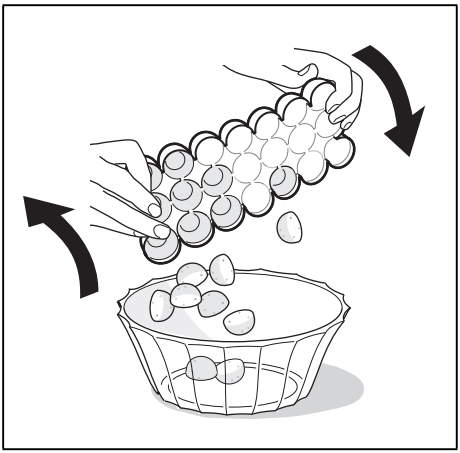

11

12

Thank you for buying a Bosch Home Appliance!

Register your new device on MyBosch now and profit directly from:

- **Expert tips & tricks for your appliance**
- **Warranty extension options**
- **Discounts for accessories & spare-parts**
- **Digital manual and all appliance data at hand**
- **Easy access to Bosch Home Appliances Service**

Free and easy registration – also on mobile phones:
www.bosch-home.com/welcome

Looking for help? You´ll find it here.

Expert advice for your Bosch home appliances, need help with problems or a repair from Bosch experts.
Find out everything about the many ways Bosch can support you:
www.bosch-home.com/service
Contact data of all countries are listed in the attachted service directory.

Bosch Home Appliance Group
P.O. Box 83 01 01
D-81701 Munich
Germany
www.bosch-home.com

8001114021 (9905)
zh